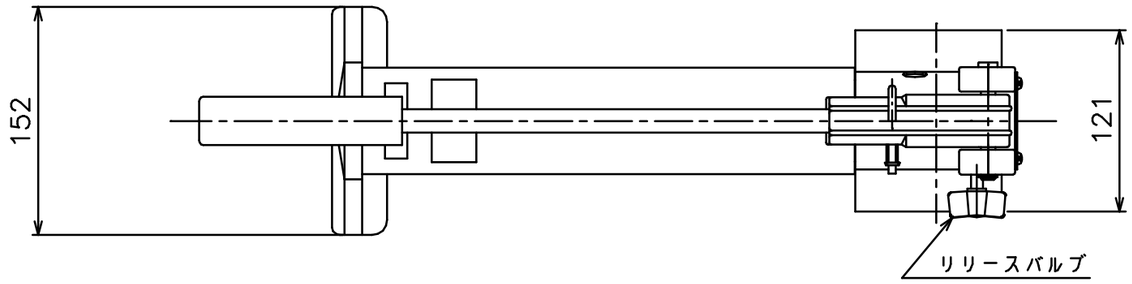

仕　　様	
最高吐出圧力 MPa	高圧 70
	低圧 1.4
吐出量(1ｽﾄﾛｰｸ当り) cm³	高圧 2.0
	低圧 9.0
ピストン断面積 cm²	高圧 0.97
	低圧 4.43
ストローク mm	20.3
タンク有効油量 cm³	800
タンク容量 cm³	980
質量 kg	約 4.4

油圧回路図

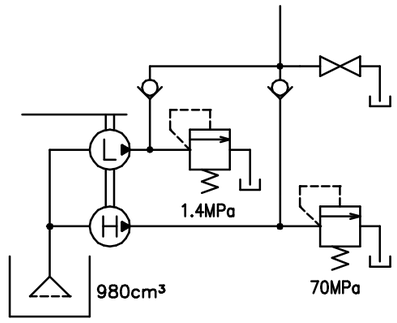

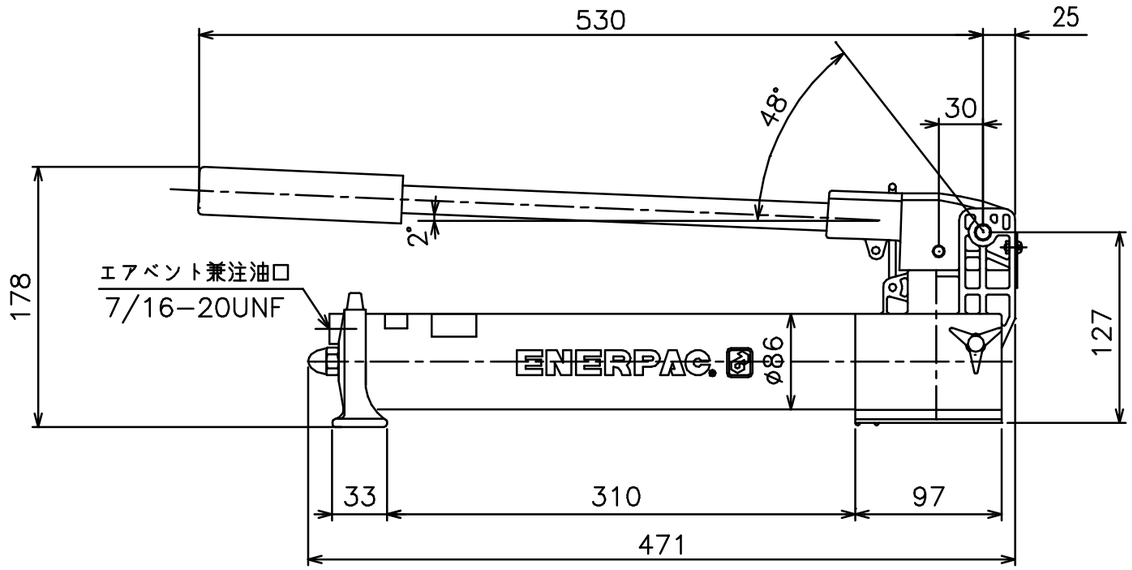

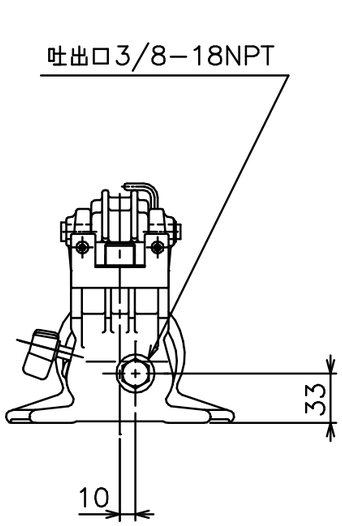

※傾斜地でエアベントを開けるとオイルがこぼれます。また運搬中は必ずエアベントを閉じて下さい。

DATE：2012年6月12日

ENERPAC

DESCRIPTION

単動シリンダ用アルミ手動ポンプ

DRAWING NO.

P392−ALH