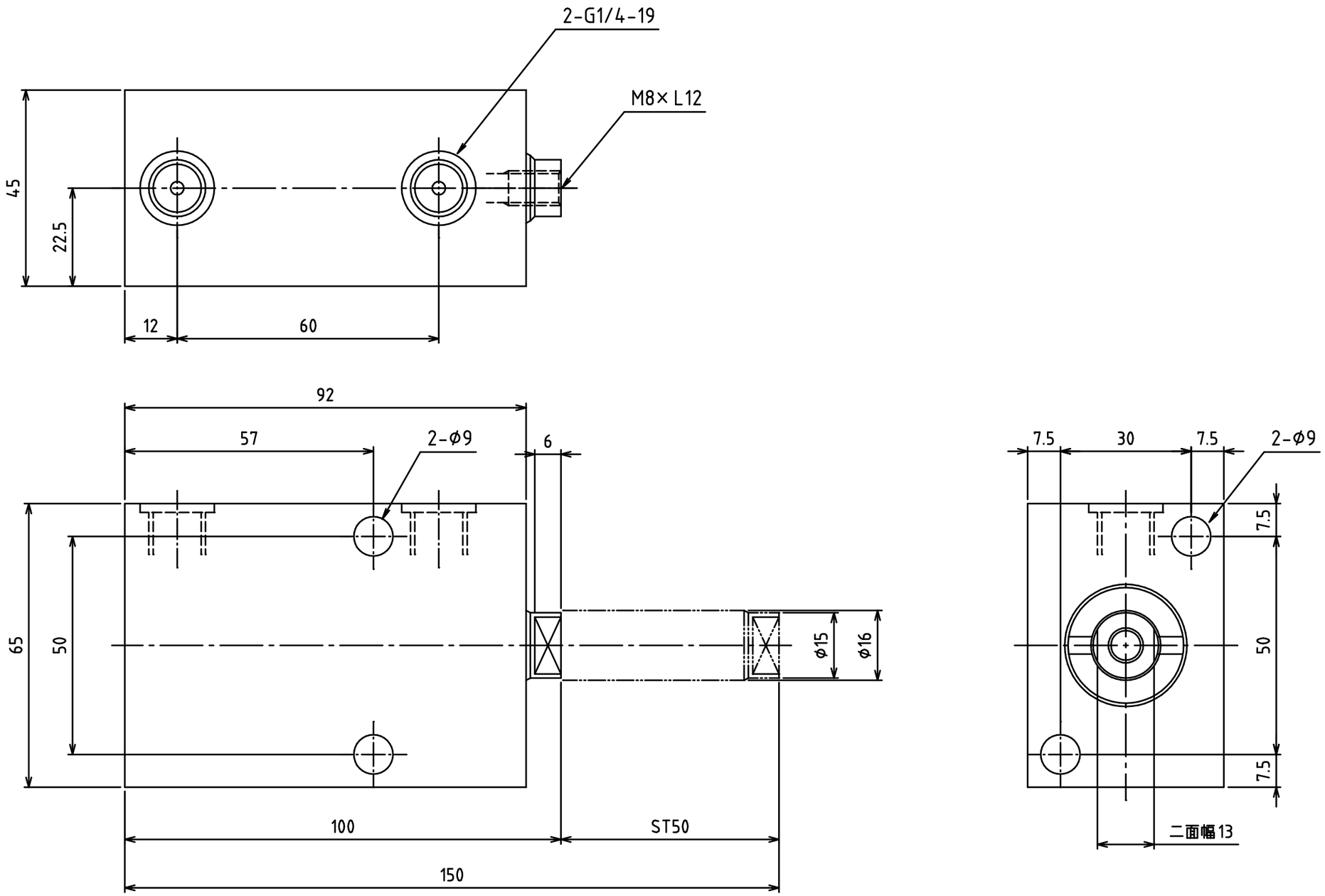

※ガスケットはBS-1/4ボンデッドシールをご使用下さい。

DATE：2009年7月13日

ENERPAC

DESCRIPTION
ブロックシリンダ
（複動配管接続Gネジタイプ）

DRAWING NO.
BD-18502