部 品 表

RCS-10W（水溶液対応単動シリンダ）

2019/11

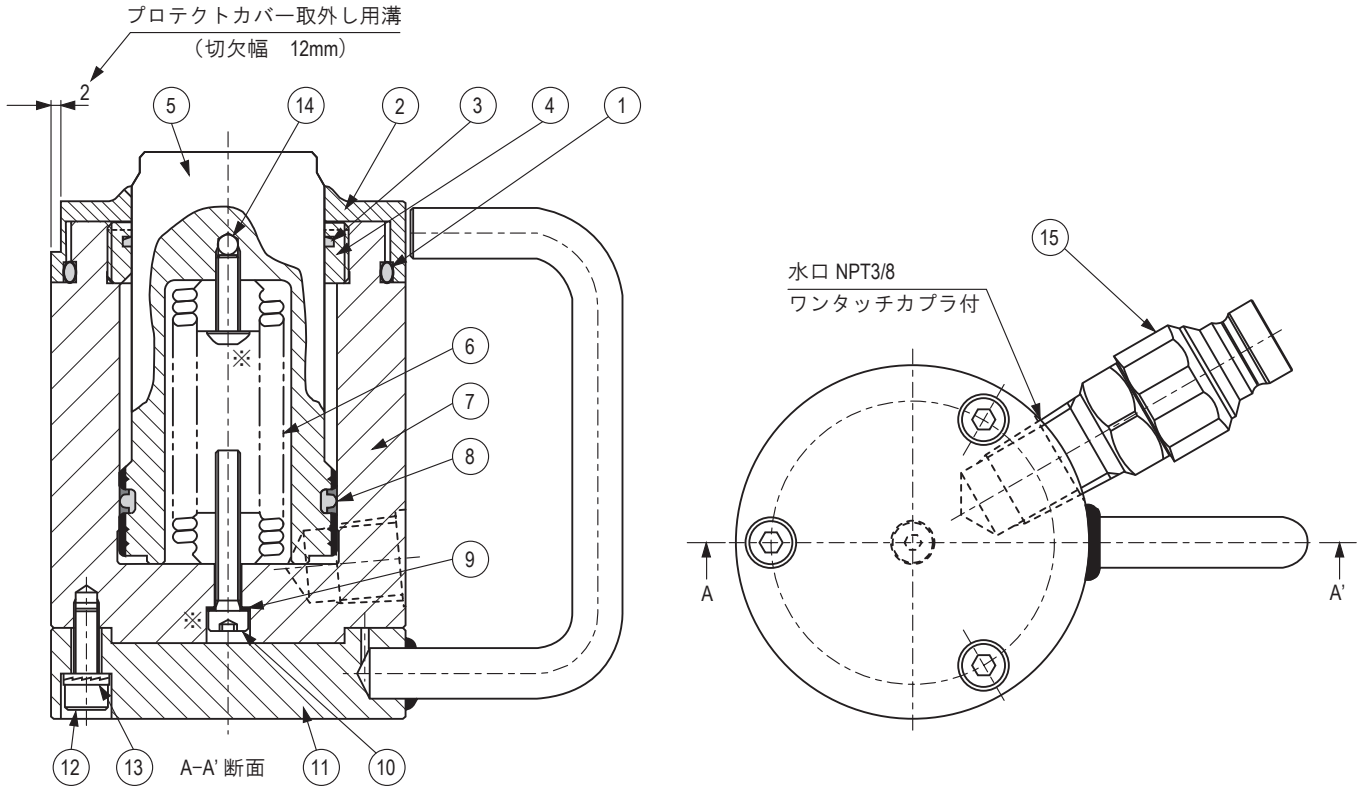

※ 締付トルク 9N·m

項目 No.	部品番号	数量	部品説明		項目 No.	部品番号	数量	部品説明
1	1A-G60	1	O－リング		9	W22237*	1	ガスケット
2	RCS10-004	1	カバー		10	B1332028	1	スクリュ
3	CR219041*	1	ワイパーリング		11	RCS10-003	1	ハンドルプレート
4	CR28044	1	ストップリング		12	CB5-20	3	キャップスクリュ
5	RCS10-002	1	プランジャ		13	NLDF5	3	ワッシャ
6	CU678900	1	スプリング		14	BLMJ4	1	ボール
7	RCS10-001	1	シリンダベース		15	CQN-1	1	オスカプラ
8	B1221513*	1	GT リング		—	RCS101K	—	リペアーキット

＊印の部品はリペアーキット **RCS101K** に含まれています。個別に供給していませんので、リペアーキットでご購入ください。
注 1 CQN-1（オスカプラ）は CQC-1（メスカプラ）付き水溶液対応ホースで接続できます。
注 2 各部分にグリスは塗布しないでください。パッキン装着時には水溶液（WHF-101）を塗布してください。
注 3 各ねじ部にロックタイトは塗布しないでください。

Japan Web サイト

エナパック株式会社
カスタマーサービス部
埼玉県さいたま市北区別所町85-7 〒331-0821
TEL.048-662-4911（代表）　FAX.048-662-4955

http://www.enerpac.co.jp

●この部品表の内容は、予告なく変更されることがありますのでご了承ください。