ENERPAC
POWERFUL SOLUTIONS. GLOBAL FORCE.

部 品 表

RCS-20W（水溶液対応単動シリンダ）

2017/08

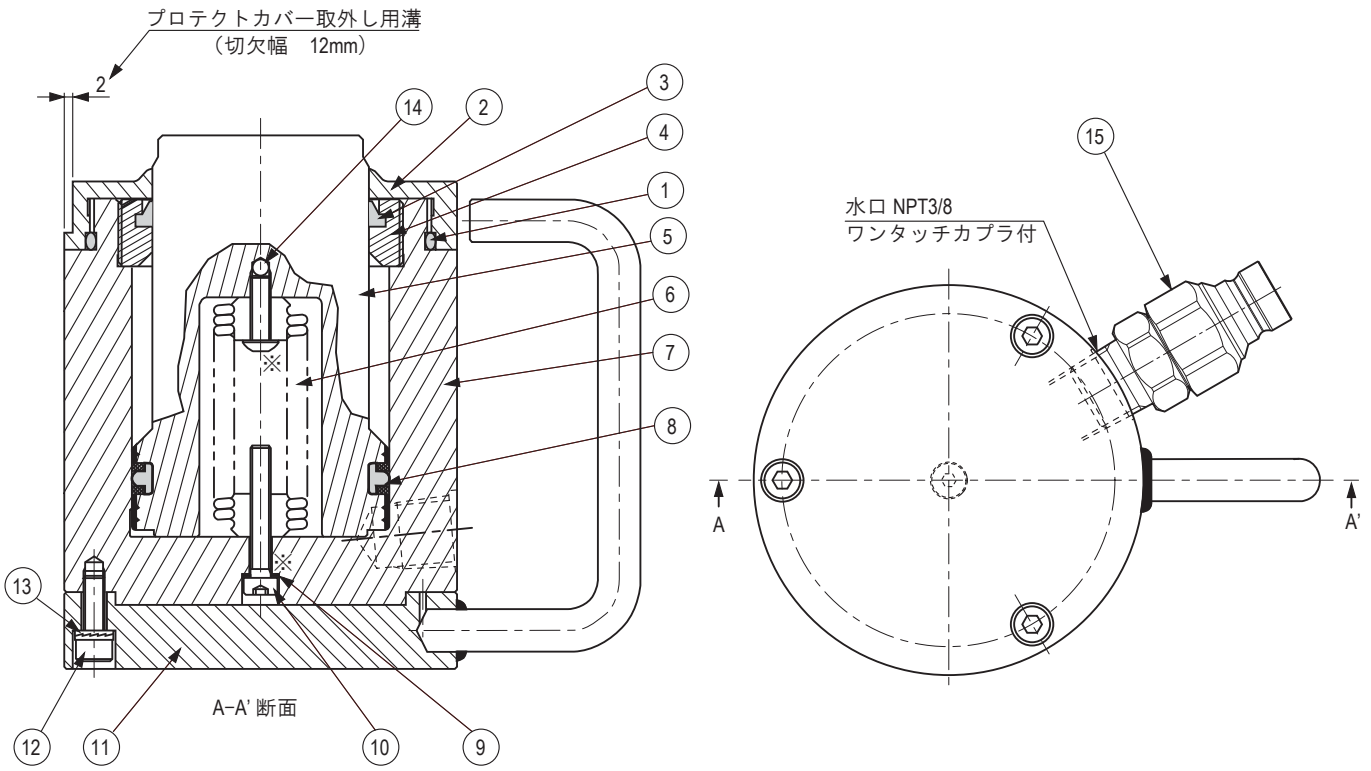

※ 締付トルク 10N·m

項目 No.	部品番号	数量	部品説明		項目 No.	部品番号	数量	部品説明
1	1A-G75	1	O－リング		9	W22237*	1	ガスケット
2	RCS20-004	1	カバー		10	B1332028	1	スクリュ
3	A8020476*	1	ワイパーリング		11	RCS20-003	1	ハンドルプレート
4	CR39044	1	ストップリング		12	CB5-15	3	キャップスクリュ
5	RCS20-002	1	プランジャ		13	NLDF5	3	ワッシャ
6	CU678900	1	スプリング		14	BLMJ4	1	ボール
7	RCS20-001	1	シリンダベース		15	CQN-1	1	オスカプラ
8	B1329513*	1	GT リング		—	RCS201K	—	リペアーキット

＊印の部品はリペアーキット **RCS201K** に含まれています。個別に供給していませんので、リペアーキットでご購入ください。
注 1 CQN-1（オスカプラ）は CQC-1（メスカプラ）付き水溶液対応ホースで接続できます。
注 2 各部分にグリスは塗布しないでください。パッキン装着時には水溶液（WHF-101）を塗布してください。
注 3 各ねじ部にロックタイトは塗布しないでください。

POWERFUL SOLUTIONS. GLOBAL FORCE.　Japan Web サイト

エナパック株式会社　http://www.enerpac.co.jp
カスタマーサービス部
埼玉県さいたま市北区別所町85-7 〒331-0821
TEL.048-662-4911（代表）　FAX.048-662-4955　E-Mailアドレス：info@enerpac.co.jp

●この部品表の内容は、予告なく変更されることがありますのでご了承ください。