電動油圧ポンプ選定表

70MPa
AC200V／0.75−2.2kW
有効約 5ℓ／10ℓ／25ℓ

ZEJ5005-VD1T ▲

特長

- 作業の効率と省エネルギー化を重視した、低圧7MPa・高圧70MPaの自動2段切換ポンプです。
- タンクの形状は、10ℓタンク、20ℓタンク、40ℓタンクの3種類をラインアップしました。
- 作業用途に応じて選択できる6種類の搭載バルブ機種や高頻度による油温上昇防止用の水冷クーラと空冷クーラ付の機種が用意されています。また電装付属機種と電装なしの機種が選定できます。
- 油圧力確認用の圧力計と使用圧力を設定できる圧力スイッチが標準装備されています。
- 過負荷防止用の安全弁として外部にマニホールド型のリリーフ弁が付属されています。
- 標準モータの電源は3相AC200Vです。また特注で輸出向けの異電圧モータも対応可能です。

型式選定表

ZEJ 30 05 - VD1 E W T
① ② ③ ④ ⑤ ⑥ └IE3モータ搭載

①ポンプシリーズ ※6	
ZEJ	電動油圧ポンプ

②モータ出力(kW)	
20・22	0.75 ※4 ※5
30	1.5
50	2.2

③タンク容量(ℓ)	
02	10
05	20
10	40

④搭載バルブ・機能	
VM1	P・Rポート取出ブロック(リモート用外部回路別置型)
VM4	手動4方切換弁(単動・複動シリンダ用、圧力保持付き)
HWC	電磁3方切換弁(単動シリンダ用・圧力保持なし)
HWO	電磁3方切換弁(単動シリンダ用・圧力保持付き)
VD1	電磁4方切換弁(複動シリンダ用・圧力保持付き)
VD2	電磁4方切換弁2系統(複動シリンダ用、圧力保持付き) ※1

⑤電装	
無記号	電装付属
E	電装なし

⑥クーラ ※2 ※3	
無記号	クーラなし
W	水冷クーラ付属
A	空冷クーラ付属

※1 タンク容量10ℓにはVD2の機種はありません。
※2 タンク容量10ℓにはクーラ付属機種はありません。
※3 VM1・VM4・HWC・HWOにはクーラ付属機種はありません。
※4 ZEJ20モデルは搭載バルブVM1・VM4・HWC・HWOが選択可能です。
※5 ZEJ22モデルは搭載バルブVD1・VD2が選択可能です。
※6 148頁～155頁のZEJシリーズ電動ポンプのモータ回転方向は上から見て時計回りです。

仕様

型　式	モータ			タンク容量(ℓ)		最高吐出圧力(MPa)		吐出油量(50/60Hz)(ℓ/min)	
	電源電圧 周波数	出力/極数 kW/4P	定格電流(A)(50/60Hz)	総油量(ℓ)	有効油量(ℓ)	低圧	高圧	低圧	高圧
ZEJ2002T・ZEJ2202T	3相 AC200V 50/60Hz	0.75	3.8/3.4	10	5	7	70	6.2/7.4	0.55/0.66
ZEJ2005T・ZEJ2205T				20	10				
ZEJ2010T・ZEJ2210T				40	25				
ZEJ3002T		1.5	6.8/6.4	10	5			8.9/10.7	0.82/0.98
ZEJ3005T				20	10				
ZEJ3010T				40	25				
ZEJ5002T		2.2	10.6/9.4	10	5			11.6/13.9	1.64/1.96
ZEJ5005T				20	10				
ZEJ5010T				40	25				

電動油圧ポンプ　VD1クーラ付

70MPa
AC200V／0.75−2.2kW
複動シリンダ用圧力保持付

▼ 油圧回路図

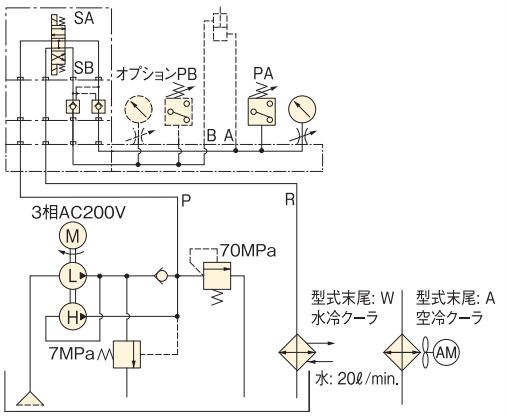

▼ 電気回路図

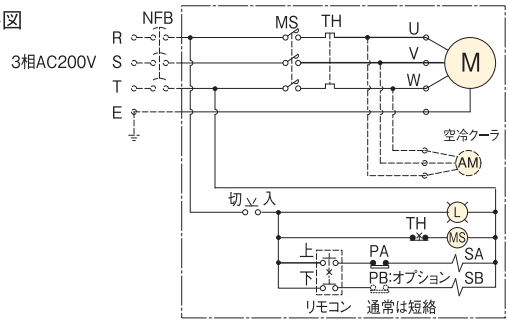

ポンプユニット型式	モータ出力 (kW)	電磁弁(交流形)50/60Hz			空冷クーラ 50/60Hz	
		電源電圧	保持電流(A)	起動電流(A)	電源電圧	電流(A)
ZEJ22＊＊-VD1A(W)T	0.75	AC200V	0.40/0.48	2.80/3.20	単相AC200V	0.25/0.21
ZEJ30＊＊-VD1A(W)T	1.5				3相AC200V	0.23/0.27
ZEJ50＊＊-VD1A(W)T	2.2					

寸法図

▼ タンク容量：20ℓ（有効油量：10ℓ）

▼ VD1＊

ポンプユニット型式	付属クーラ	高さ(mm)	幅(mm)	質量(kg)
ZEJ2205-VD1(E)AT	空冷	530	530	96(90)
ZEJ3005-VD1(E)AT		570	600	122(116)
ZEJ5005-VD1(E)AT		635	600	140(134)

ポンプユニット型式	付属クーラ	高さ(mm)	幅(mm)	質量(kg)
ZEJ2205-VD1(E)WT	水冷	530	530	99(93)
ZEJ3005-VD1(E)WT		570	530	115(109)
ZEJ5005-VD1(E)WT		635	530	133(127)

注1:質量( )は型式末尾:E電装なしです。
注2:図面の電磁弁形状は機種によって異なります。
注3:オプションでBポートに圧力計と圧力スイッチが取付けできます。
注4:図面のクーラ形状は機種によって異なります。

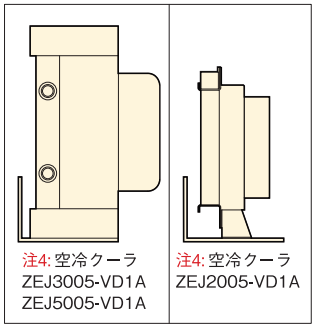

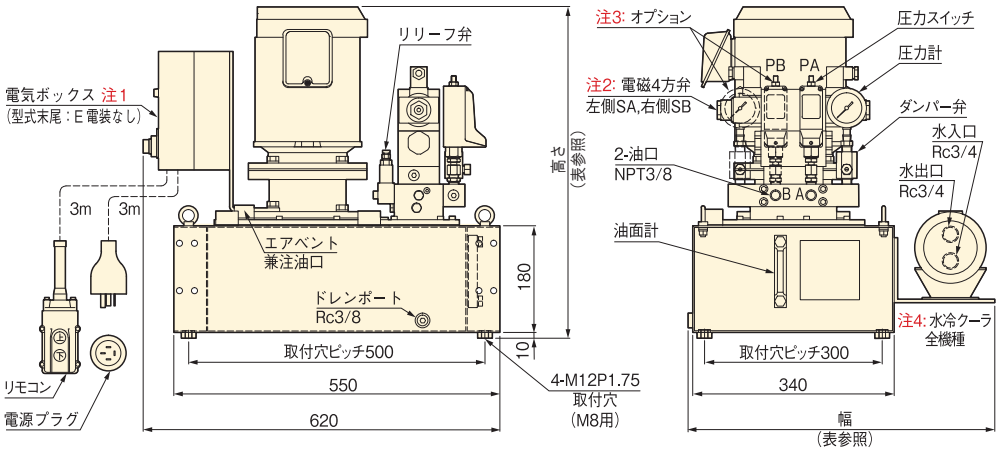

＊右図はZEJ3005-VD1WTです。

▼ タンク容量：40ℓ（有効油量：25ℓ）

▼ VD1＊

ポンプユニット型式	付属クーラ	高さ(mm)	幅(mm)	質量(kg)
ZEJ2210-VD1(E)AT	空冷	600	660	126(120)
ZEJ3010-VD1(E)AT		640	730	152(146)
ZEJ5010-VD1(E)AT		705	730	170(164)

ポンプユニット型式	付属クーラ	高さ(mm)	幅(mm)	質量(kg)
ZEJ2210-VD1(E)WT	水冷	600	660	129(123)
ZEJ3010-VD1(E)WT		640	660	139(133)
ZEJ5010-VD1(E)WT		705	660	158(152)

注1:質量( )は型式末尾:E電装なしです。
注2:図面の電磁弁形状は機種によって異なります。
注3:オプションでBポートに圧力計と圧力スイッチが取付けできます。
注4:図面のクーラ形状は機種によって異なります。

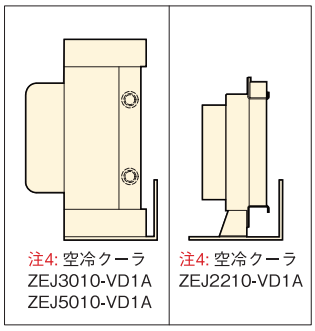

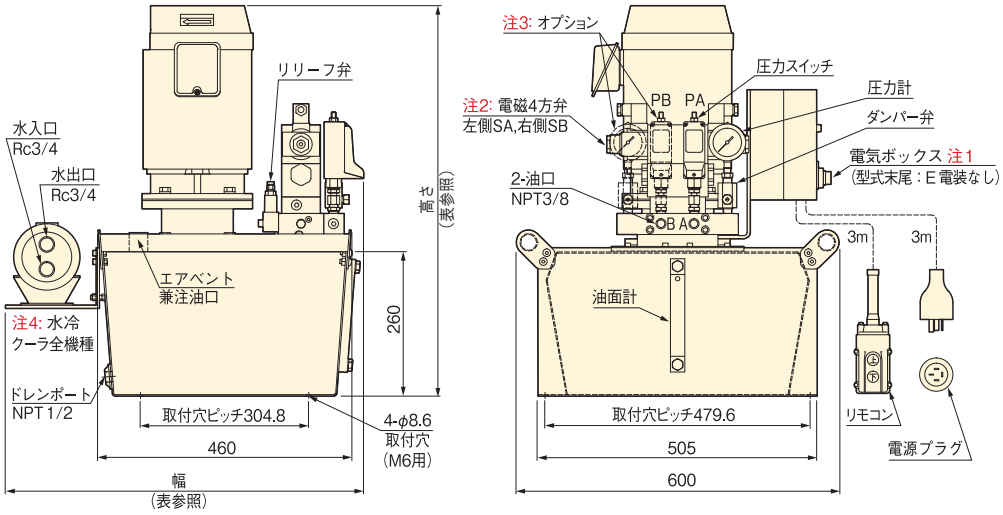

＊右図はZEJ5010-VD1WTです。

電動油圧ポンプ　VD2クーラ付

70MPa
AC200V／0.75−2.2kW
複動シリンダ2系統用圧力保持付

▼油圧回路図

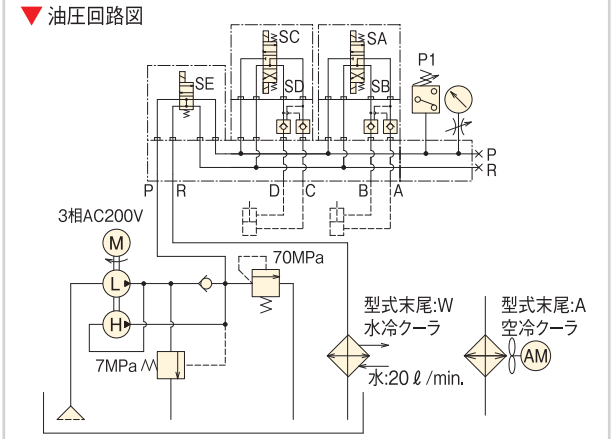

▼端子台結線図

(B接点)

G	U	V	W	X	Y	Z	S	A	S	B	S	C	S	D	S	E	P	1
ポンプ							空	SA	SB	SC	SD	SE	P1	空				

電磁弁操作タイミングチャート					
電磁弁ソレノイド	SE	SD	SC	SB	SA
Aポート加圧	ON	-	-	OFF	ON
Bポート加圧	ON	-	-	ON	OFF
Cポート加圧	ON	OFF	ON	-	-
Dポート加圧	ON	ON	OFF	-	-

ポンプユニット型式	モータ出力(kW)	電磁弁(交流形)50/60Hz			空冷クーラ 50/60Hz	
		電流電圧	保持電流A	起動電流A	電流電圧	電流A
ZEJ22＊＊-VD2A(W)T	0.75	AC200V	0.40/0.48	2.80/3.20	AC200V	0.25/0.21
ZEJ30＊＊-VD2A(W)T	1.5				3相 AC200V	0.23/0.27
ZEJ50＊＊-VD2A(W)T	2.2					

※端子台はパトライト製品（ポンプ側TR10K×4ヶ　その他端子台TR10SK×17ヶ）の相当品です。
※電磁弁ソレノイドは、必ず一方の励磁を解除してから逆側のソレノイドを励磁して下さい。

寸法図

▼タンク容量：20ℓ（有効油量：10ℓ）

▼VD2＊

＊図はZEJ3005-VD2WTです。

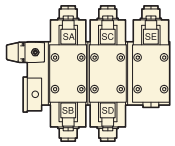

注1:電磁4方弁上面図

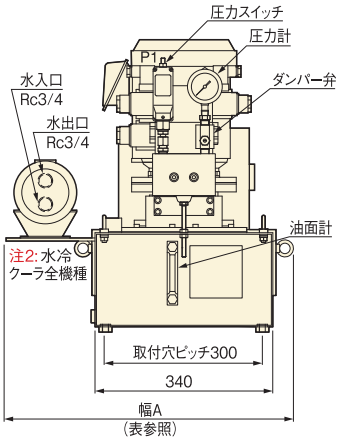

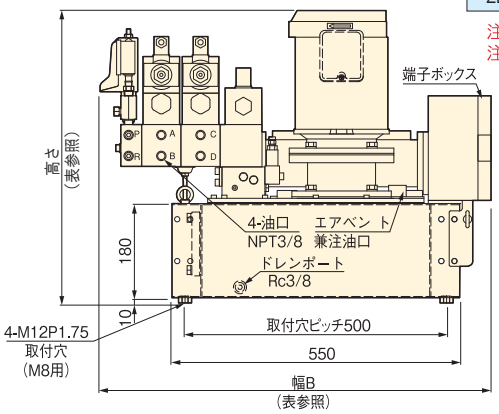

ポンプユニット型式	付属クーラ	高さ(mm)	幅A(mm)	幅B(mm)	質量(kg)
ZEJ2205-VD2WT	水冷	540	570	750	133
ZEJ3005-VD2WT		570	570	750	143
ZEJ5005-VD2WT		635	570	750	161
ZEJ2205-VD2AT	空冷	540	570	750	130
ZEJ3005-VD2AT		570	640	750	154
ZEJ5005-VD2AT		635	640	750	172

注1:図面の電磁弁形状は機種によって異なります。
注2:図面のクーラ形状は機種によって異なります。

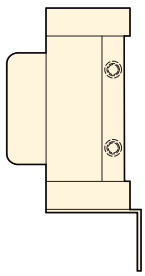

注2:空冷クーラ
ZEJ3005-VD2AT
ZEJ5005-VD2AT

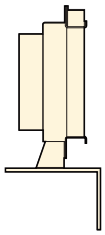

注2:空冷クーラ
ZEJ2005-VD2AT

▼タンク容量：40ℓ（有効油量：25ℓ）

▼VD2＊

＊図はZEJ5010-VD2WTです。

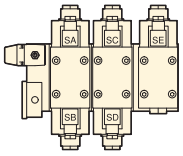

注1:電磁4方弁上面図

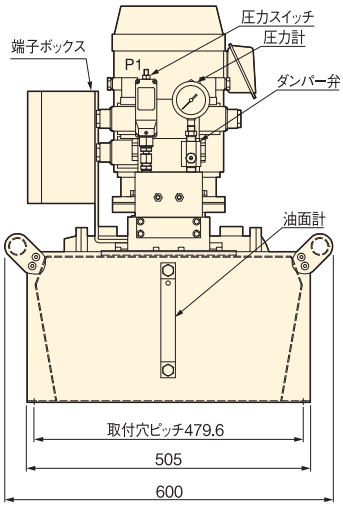

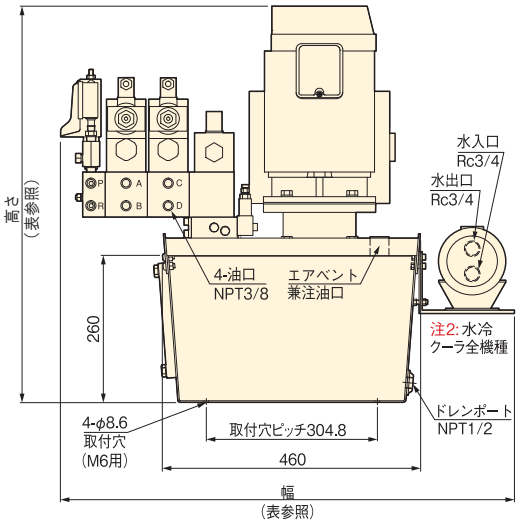

ポンプユニット型式	付属クーラ	高さ(mm)	幅(mm)	質量(kg)
ZEJ2210-VD2WT	水冷	610	820	159
ZEJ3010-VD2WT		640	820	169
ZEJ5010-VD2WT		705	820	187
ZEJ2210-VD2AT	空冷	610	820	156
ZEJ3010-VD2AT		640	890	180
ZEJ5010-VD2AT		705	890	198

注1:図面の電磁弁形状は機種によって異なります。
注2:図面のクーラ形状は機種によって異なります。

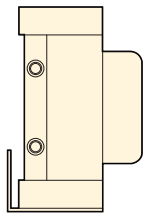

注2:空冷クーラ
ZEJ3010-VD2AT
ZEJ5010-VD2AT

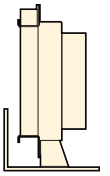

注2:空冷クーラ
ZEJ2010-VD2AT