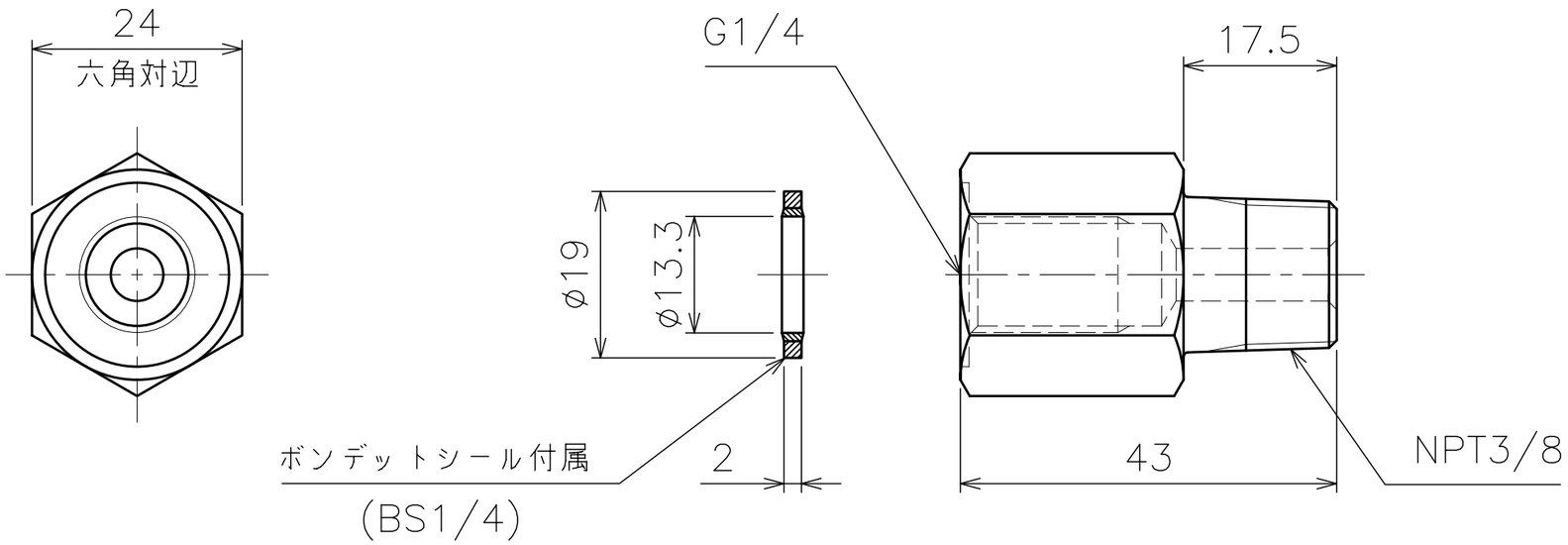

ENERPAC®

DESCRIPTION

メス平行ねじソケット

DRAWING NO.

FZ1630GBS

DATE:2020年7月7日