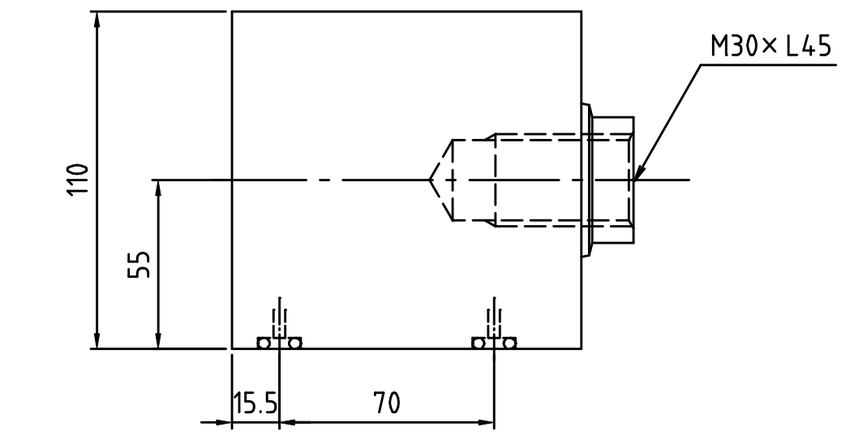

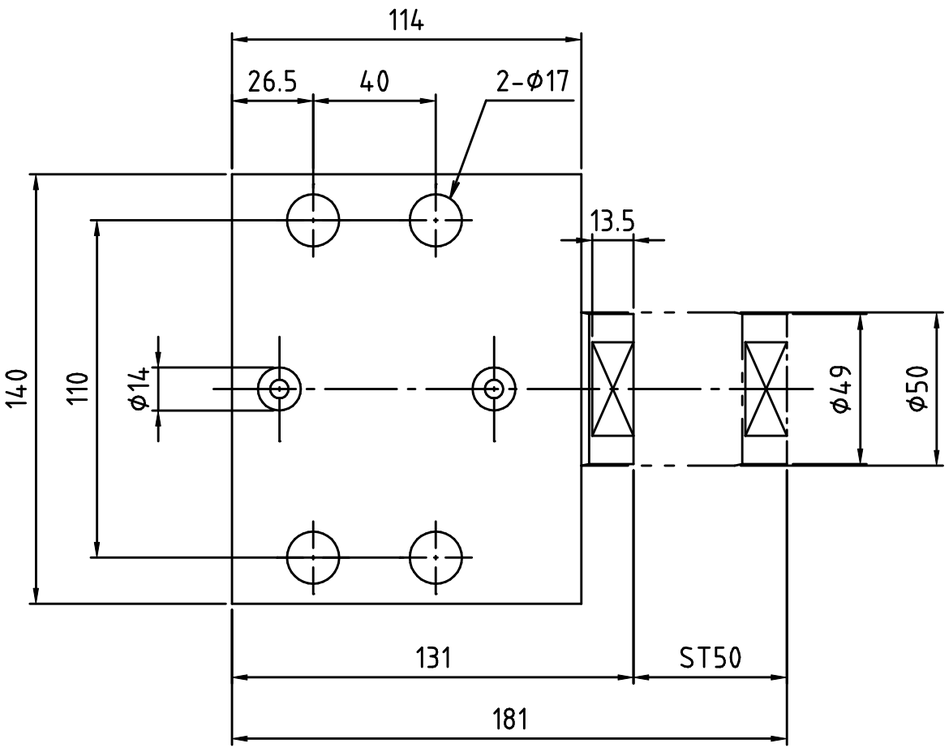

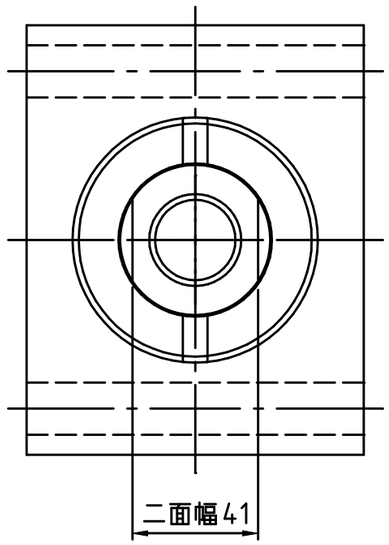

ENERPAC

DESCRIPTION
ブロックシリンダ
（複動マニーホールドタイプ）

DRAWING NO.
BMD-180502

DATE：2009年7月13日