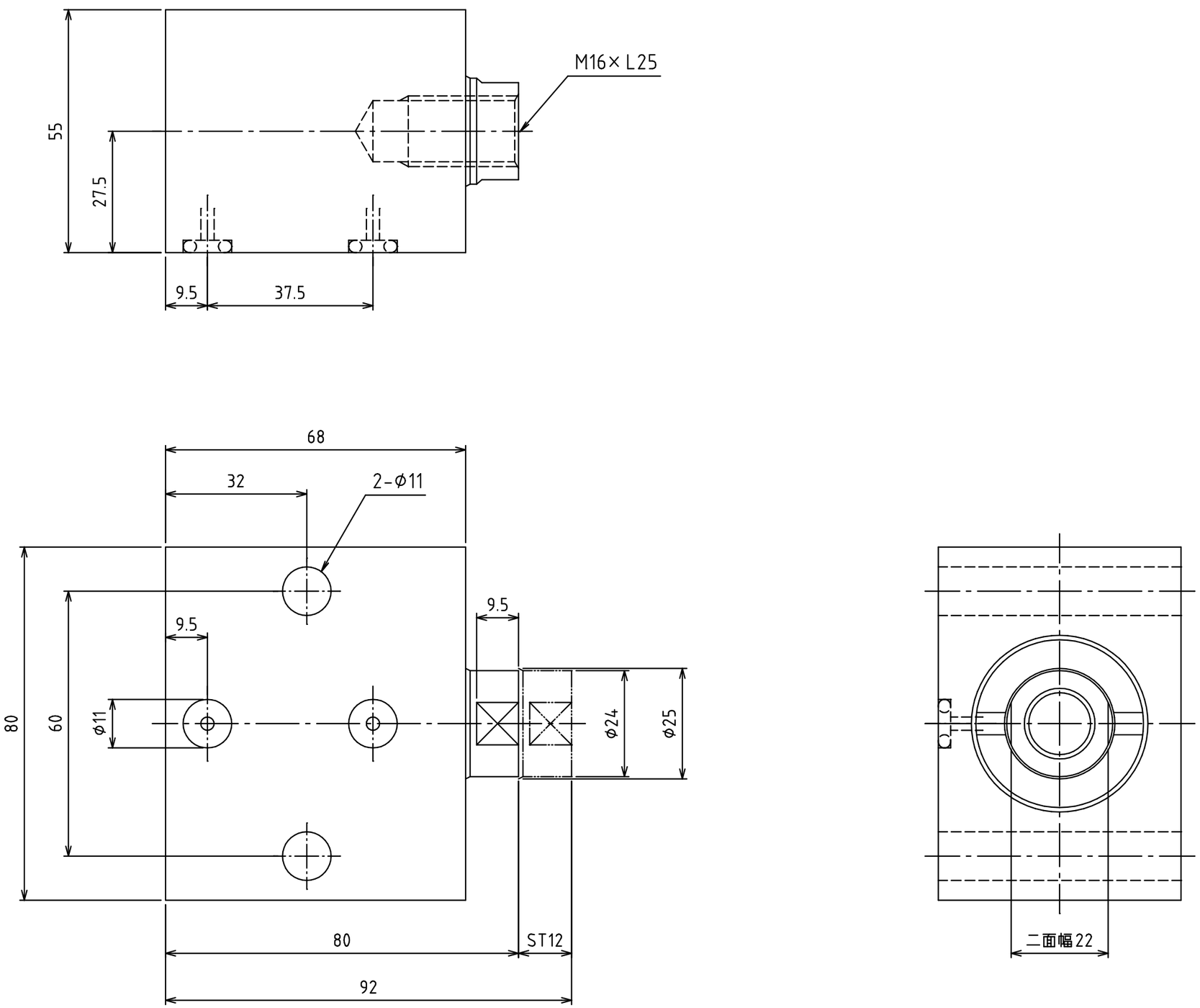

DATE：2009年4月13日

ENERPAC

DESCRIPTION
ブロックシリンダ
（単動マニーホールドタイプ）

DRAWING NO.
BMS-40122