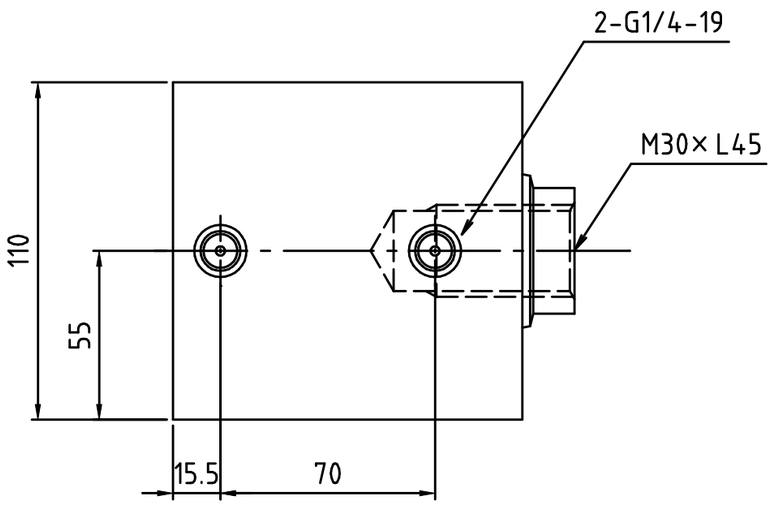

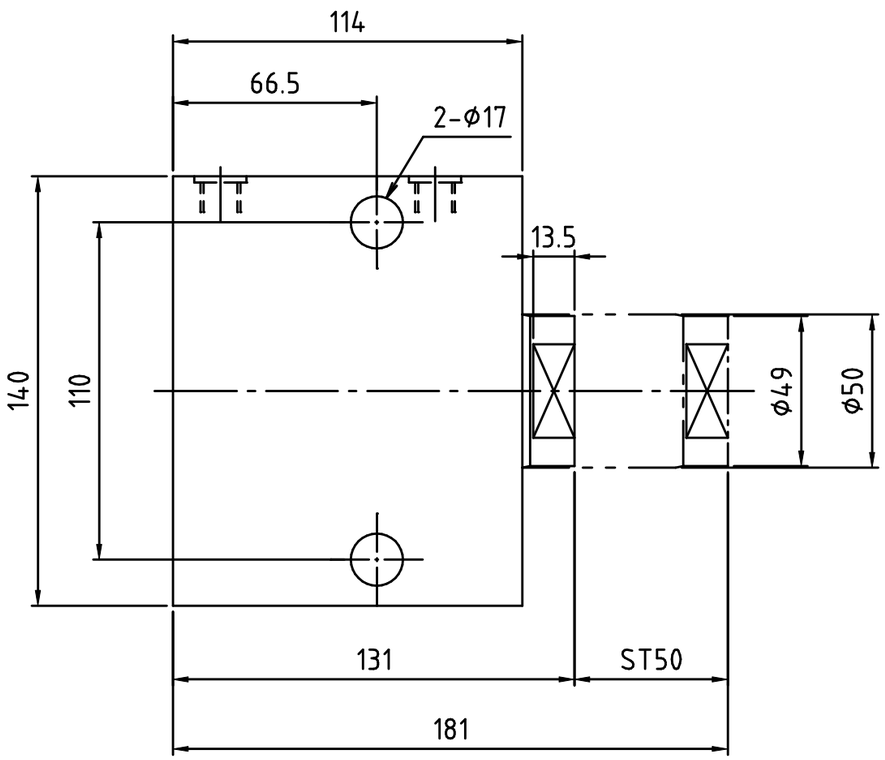

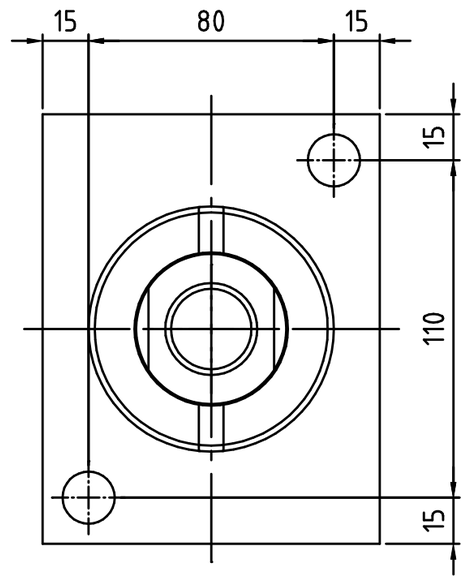

ENERPAC

DESCRIPTION
ブロックシリンダ
（複動配管接続Gネジタイプ）

DRAWING NO.
BD-180502

DATE：2009年7月13日