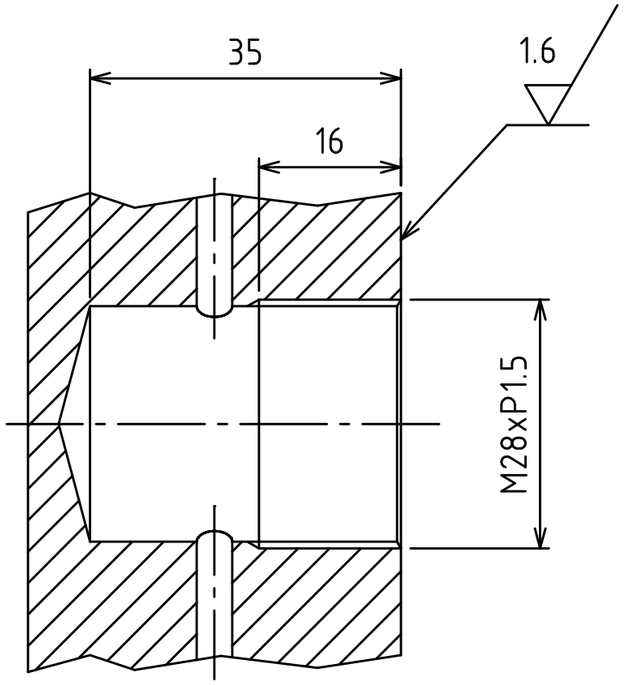

取付部加工図

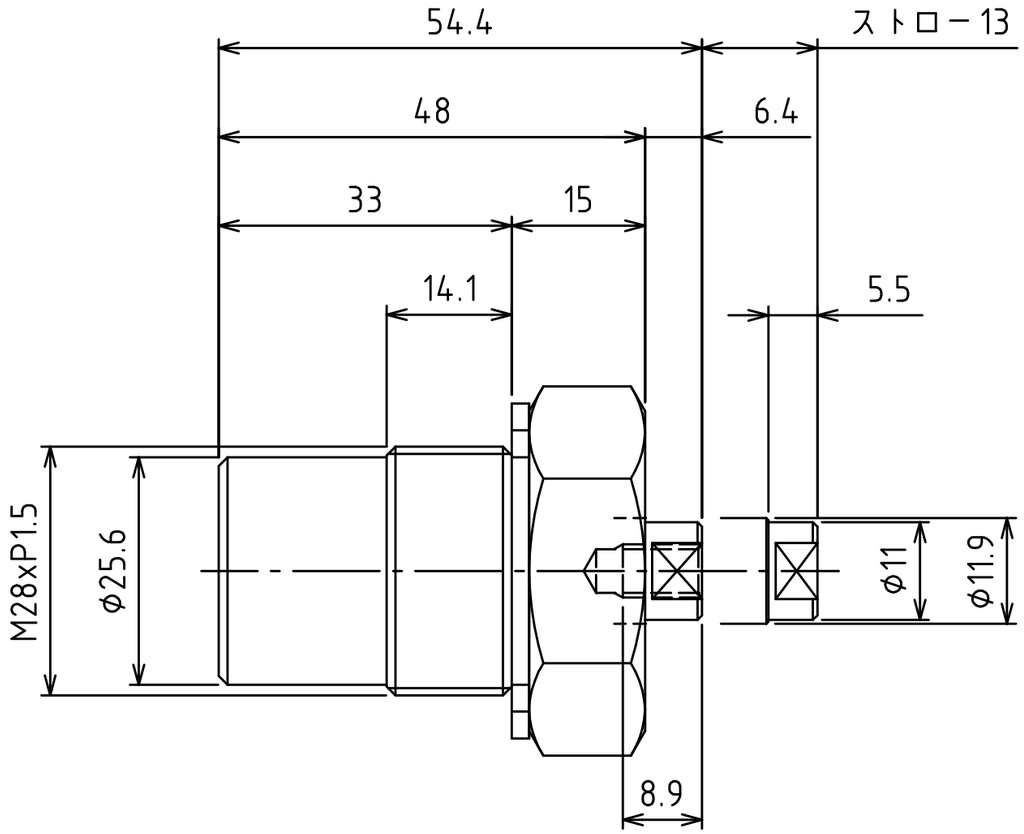

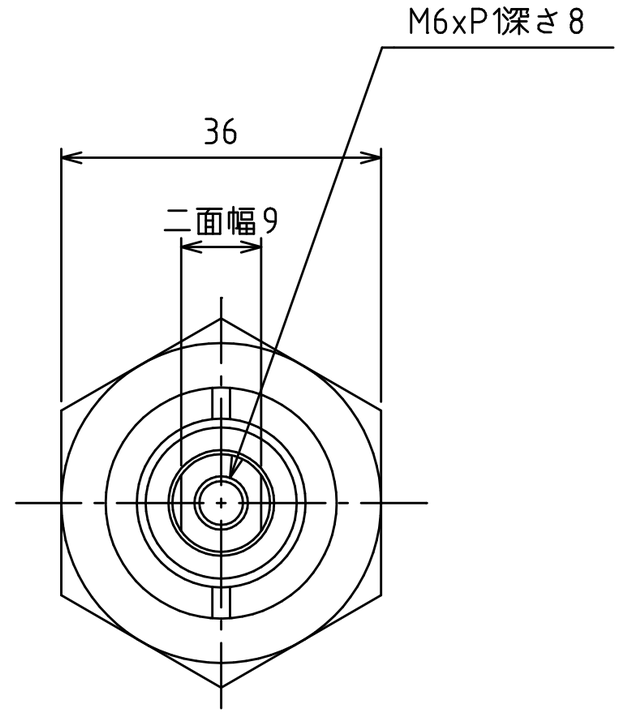

仕　　様	
最高使用圧力MPa	35
最大出力kN	(押)11.7
ストロークmm	13
ボア径mm	φ21
プランジャー径mm	φ11.9
受圧面積cm²	(押)3.3
必要油量cc	(押)4.35
戻り装置	スプリング戻り
質量kg	約0.6

DATE：2009年1月26日

ENERPAC

DESCRIPTION

マニホールドシリンダ

DRAWING NO.

CSM-10132