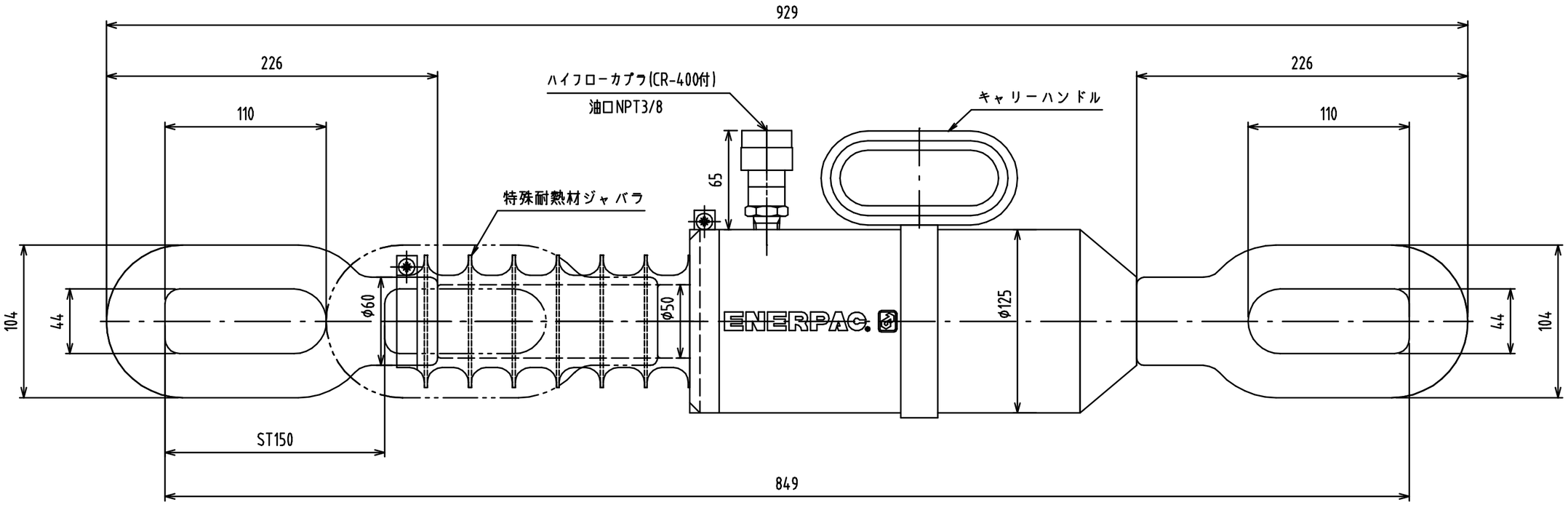

仕　　様	
最高使用圧力	70MPa
引側推力	300kN
ストローク	150mm
必要油量	660cc
質　　量	19kg
作動液	エナパック標準オイル

ENERPAC

DESCRIPTION

300kN150mmSt 油圧プルジャッキ

DRAWING NO.

PRH-30150J

DATE: 2011年10月21日