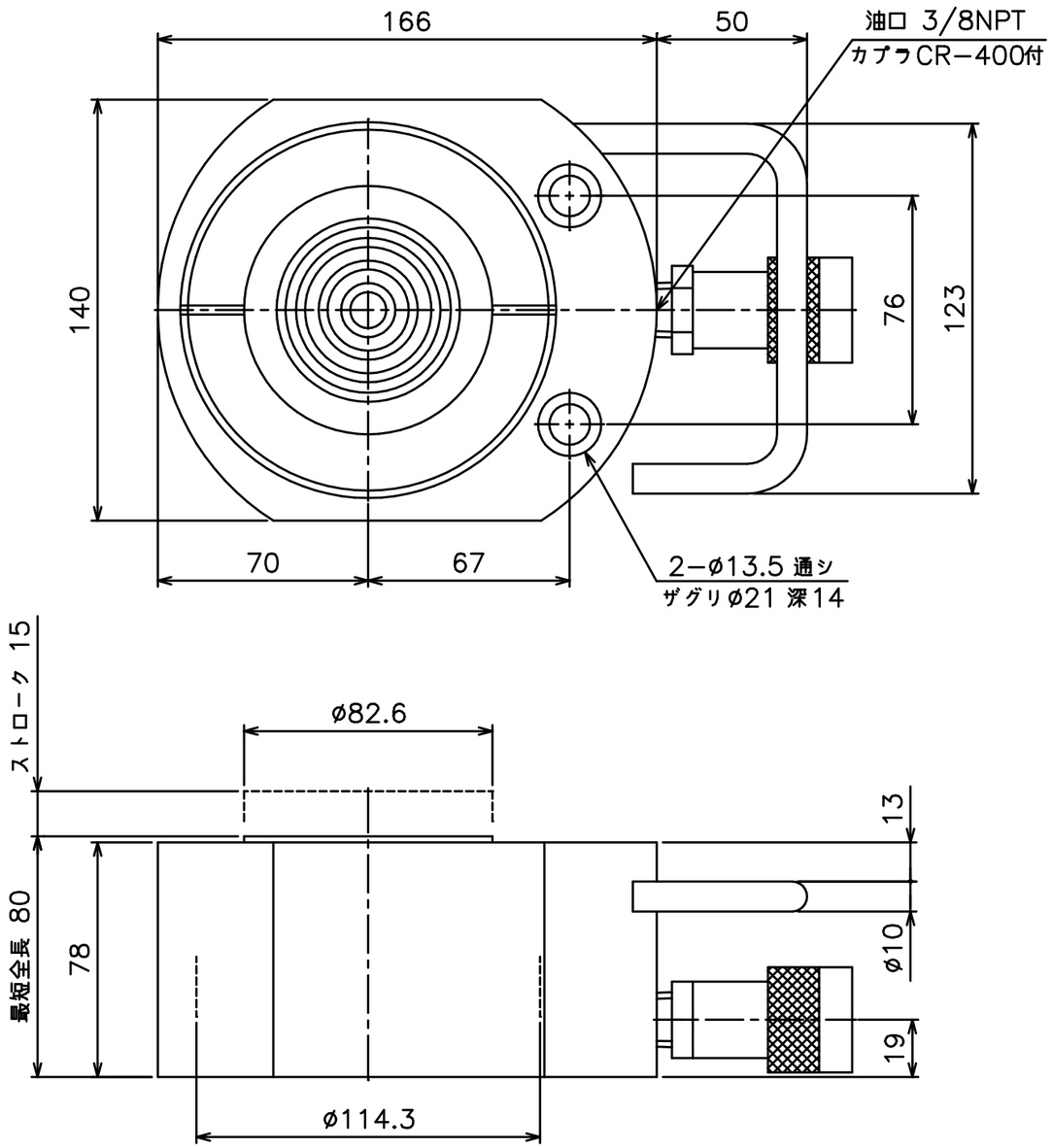

仕様					
最高使用圧力MPa	能力KN	受圧面積cm²	必要油量cm³	質量kg	注：外力N
70	718	102.6	154	11.3	1000

注：このシリンダは単動バネ戻り式ですが、プランジャを完全に戻すには上表の外力が必要です。
(内径ø8，長1.8m のホース接続時)

DATE：2009年1月19日

ENERPAC

DESCRIPTION
低機高重量物持上用単動シリンダ

DRAWING NO.
RSM−750