仕様		
モータ	形式	全閉外扇形
50/60Hz	相数　電圧V	3相　200
	出力kW　極数	0.75　4P
	回転速度 min^{-1}	1440/1730
ポンプ	最高吐出圧力	高圧 70
50/60Hz	MPa	低圧 7
	吐出量	高圧 0.55/0.66
	L/min.	低圧 6.2/7.4
タンク	有効油量L	25
油量	容量　L	40
質量	kg	約98
電磁弁	電圧V　ソレノイド	AC200　交直変換タイプ
50/60Hz	定格電流A	0.14

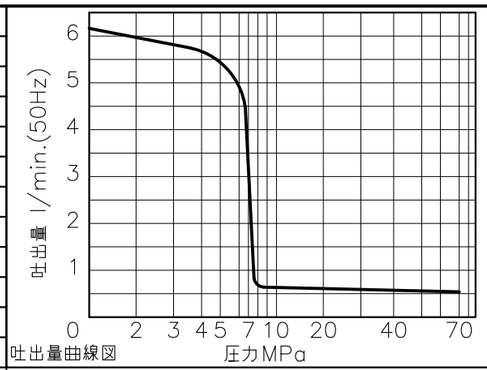

吐出量曲線図

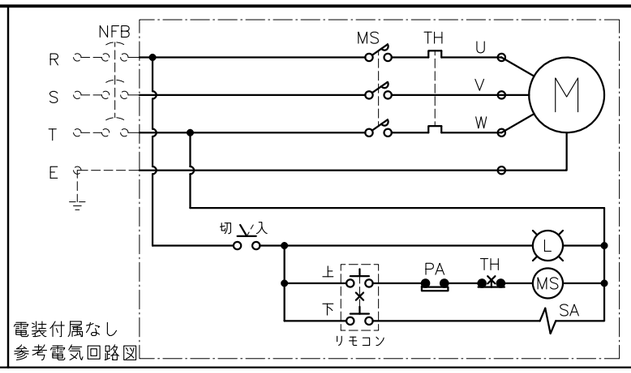

電装付属なし
参考電気回路図

PARTS　LIST

ITEM	PART NUMBER	NO. REQ	DESCRIPTION
1	ZEJ−2010T	1	電動ポンプ(IE3モータ搭載)
2	ZE−WVP1	1	バルブマウントブロック
3	VCSW−131G−D	1	電磁3方弁(AC200V N.O)
4	ER−1	1	カートリッジチェック弁(Pポート)
5	GP−100MG−60	1	グリセリン入圧力計
6	PSCE−80	1	圧力スイッチ
7	V−10T	1	ダンパー弁
8	FZ−1630	1	ブッシング(CJ657.032)

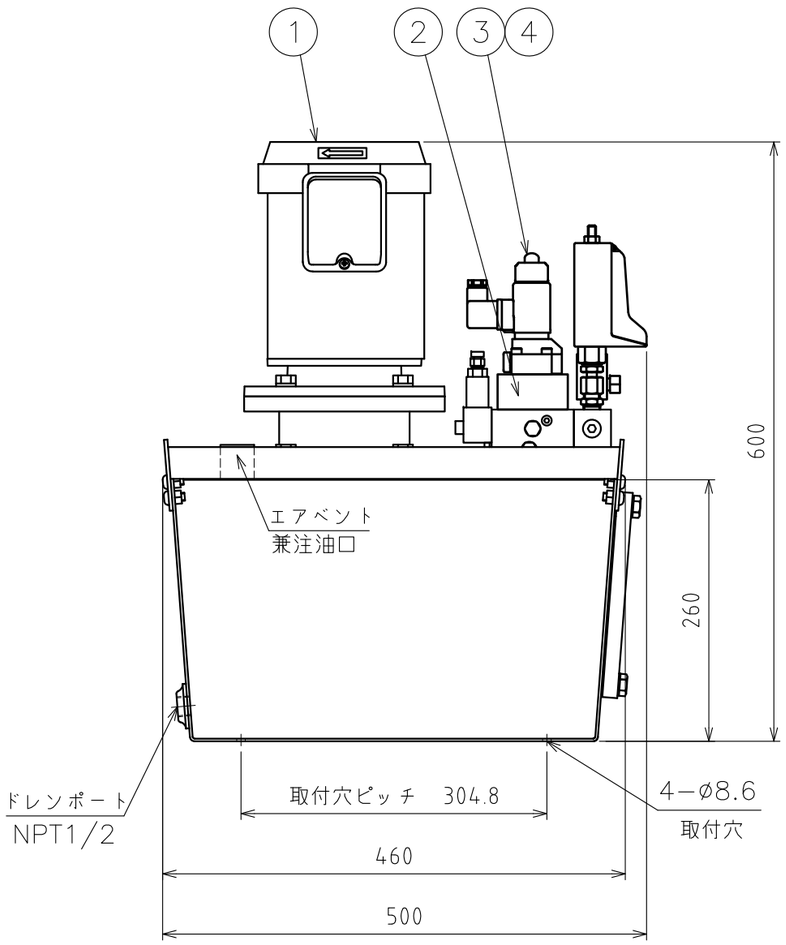

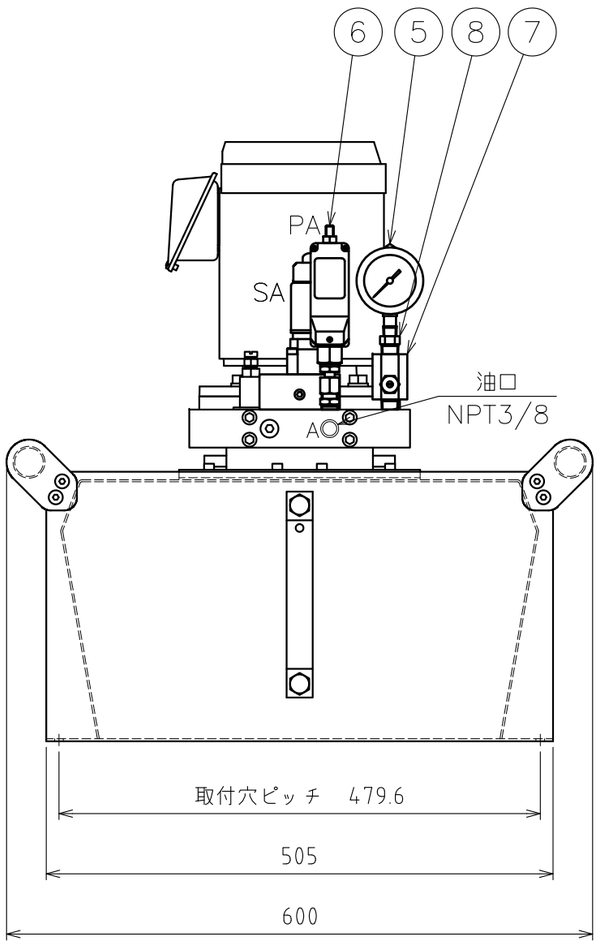

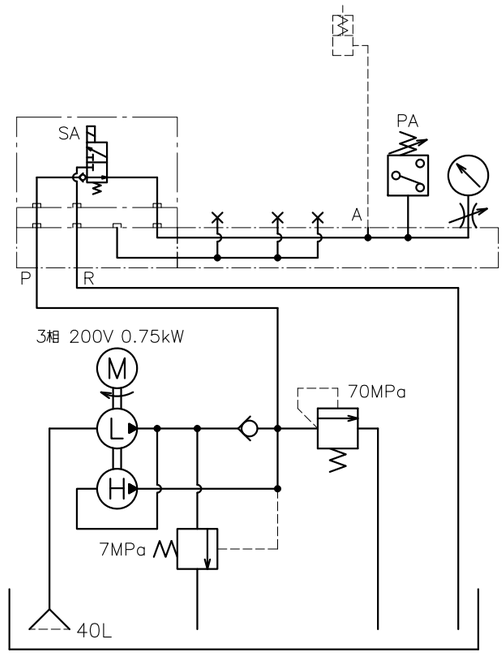

油圧回路図

ENERPAC

DESCRIPTION
電動ポンプユニット

DRAWING NO.
ZEJ2010−HWOET

DATE：2022年10月17日