仕様		
モータ 50/60Hz	形式	全閉外扇形
	相数 電圧V	3相 200
	出力kW 極数	0.75 4P
	回転速度 min^{-1}	1440/1730
ポンプ 50/60Hz	最高吐出圧力 MPa	高圧 70
		低圧 7
	吐出量 L/min.	高圧 0.55/0.66
		低圧 6.2/7.4
タンク 油量	有効油量L	25
	容量 L	40
質量	kg	約104
電磁弁 50/60Hz	電圧V ソレノイド	AC200 交直変換タイプ
	定格電流A	0.14

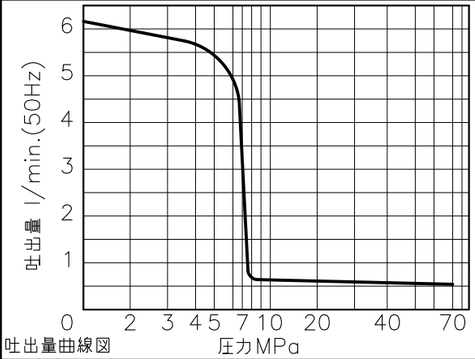

吐出量曲線図

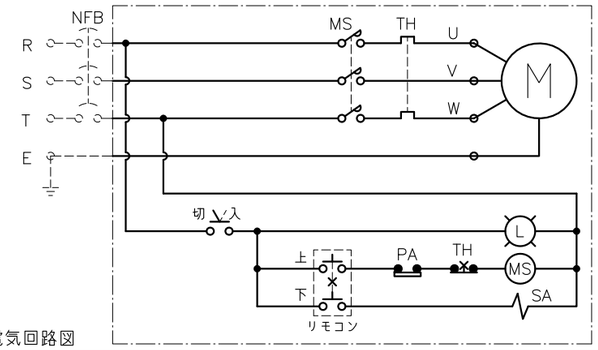

電気回路図

PARTS LIST

ITEM	PART NUMBER	NO. REQ	DESCRIPTION
1	ZEJ−2010T	1	電動ポンプ(IE3モータ搭載)
2	ZE−WVP1	1	バルブマウントブロック
3	VCSW−131G−D	1	電磁3方弁(AC200V N.O)
4	ER−1	1	カートリッジチェック弁(Pポート)
5	GP−100MG−60	1	グリセリン入圧力計
6	PSCE−80	1	圧力スイッチ
7	V−10T	1	ダンパー弁
8	FZ−1630	1	ブッシング(CJ657.032)
9	ELC15−HWO	1	電気ボックス(リモコン付)
10	ZE−ELCB−111	1	電気ボックス取付ブラケット

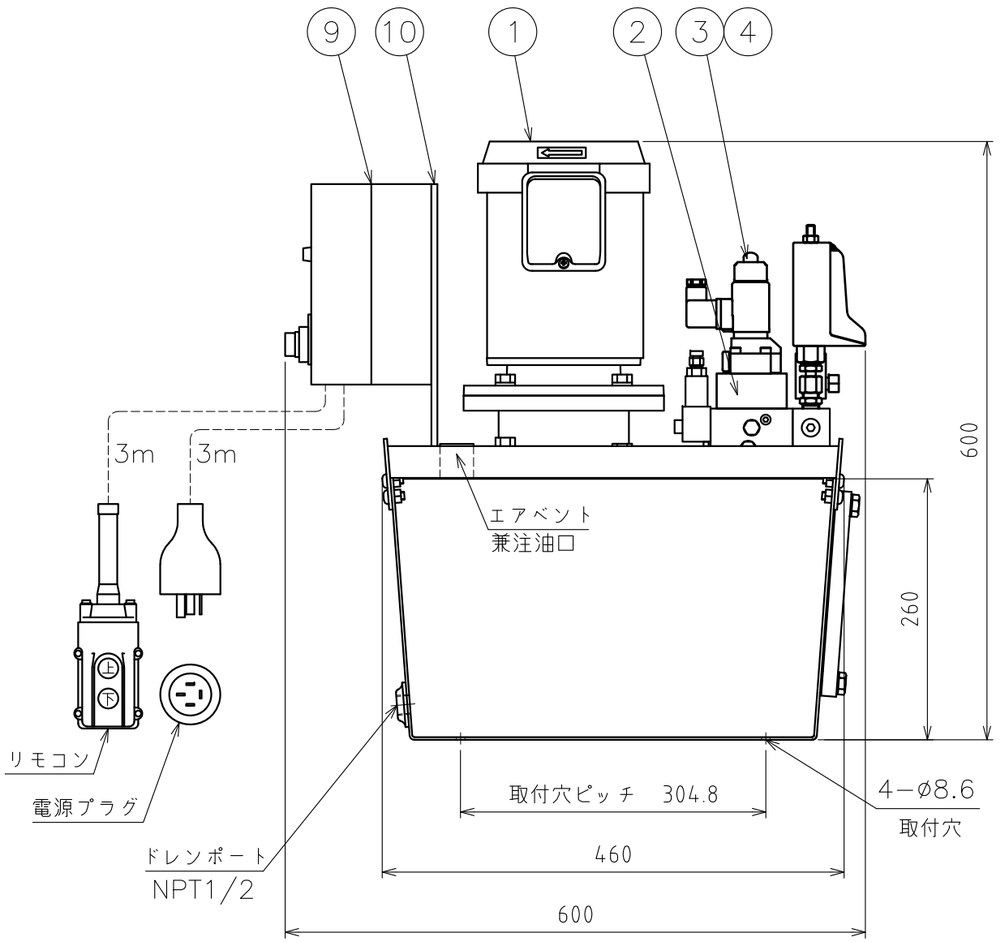

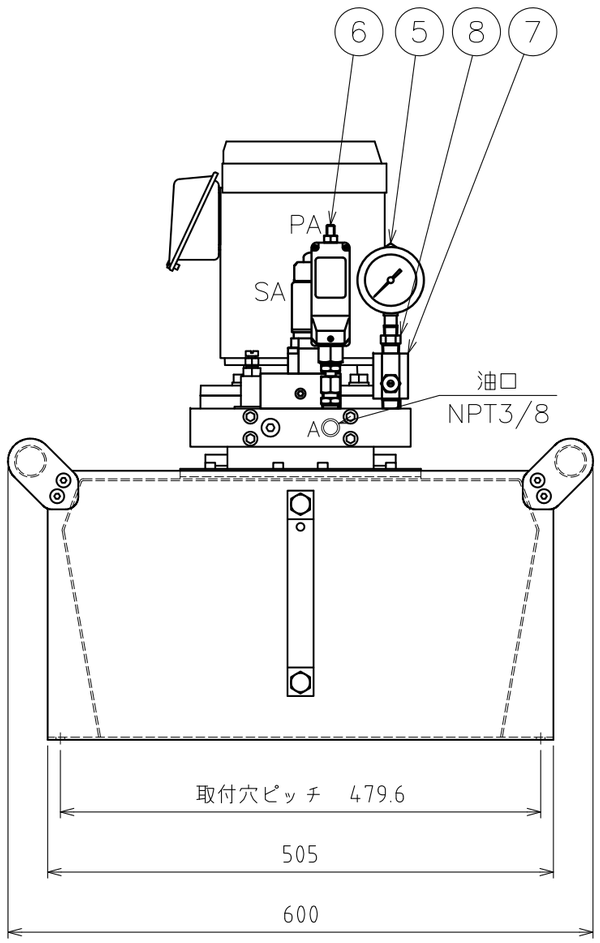

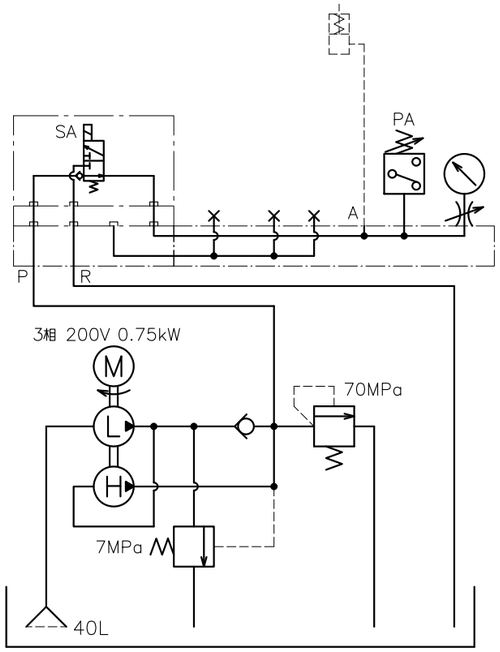

油圧回路図

ENERPAC

DESCRIPTION
電動ポンプユニット

DRAWING NO.
ZEJ2010−HWOT

DATE: 2022年10月17日