仕様		
モータ 50/60Hz	形式	全閉外扇形
	相数 電圧V	3相 200
	出力kW 極数	0.75 4P
	回転速度 min^{-1}	1440/1730
ポンプ 50/60Hz	最高吐出圧力 MPa	高圧 70
		低圧 7
	吐出量 L/min.	高圧 0.55/0.66
		低圧 6.2/7.4
タンク油量	有効油量L	25
	容量 L	40
質量	kg	約97

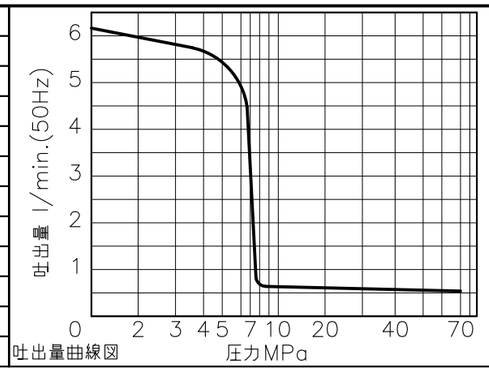

吐出量曲線図

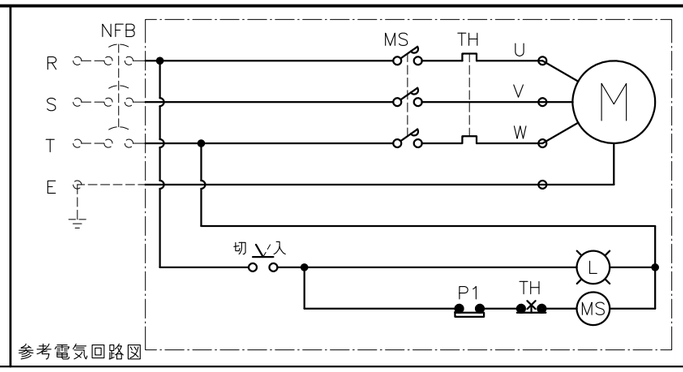

参考電気回路図

PARTS LIST

ITEM	PART NUMBER	NO. REQ	DESCRIPTION
1	ZEJ−2010T	1	電動ポンプ(IE3モータ搭載)
2	ZE−VM1	1	PR取出変換プレート(ER2付)
3	GP−100MG−60	1	グリセリン入圧力計
4	PSCE−80	1	圧力スイッチ
5	V−10T	1	ダンパー弁
6	FZ−1630	1	ブッシング(CJ657.032)

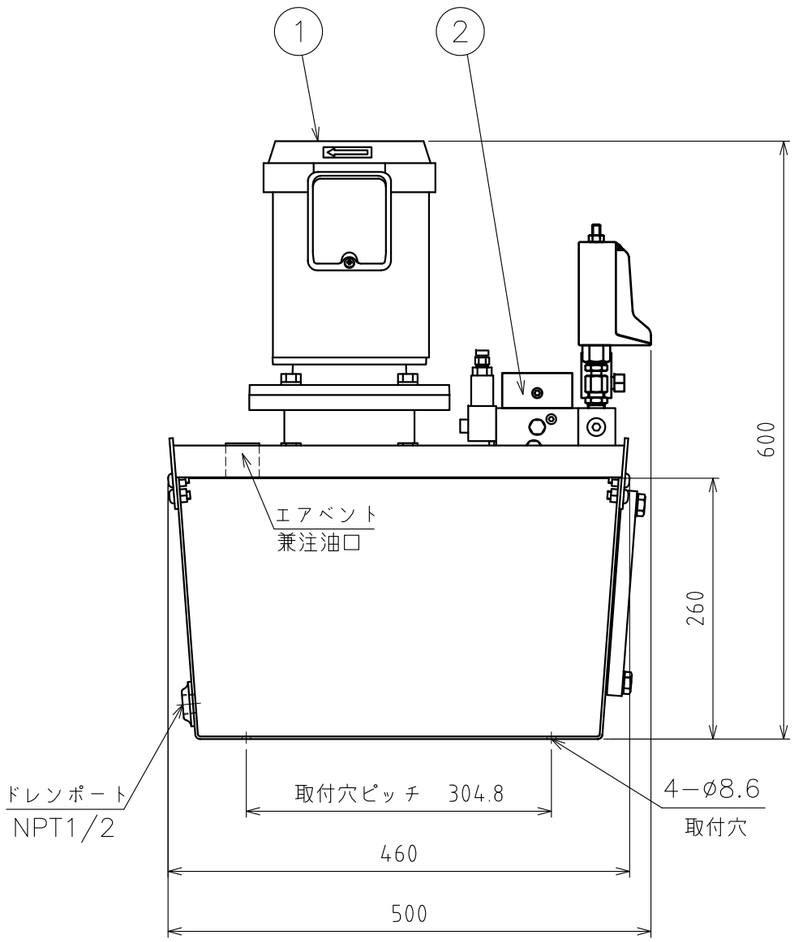

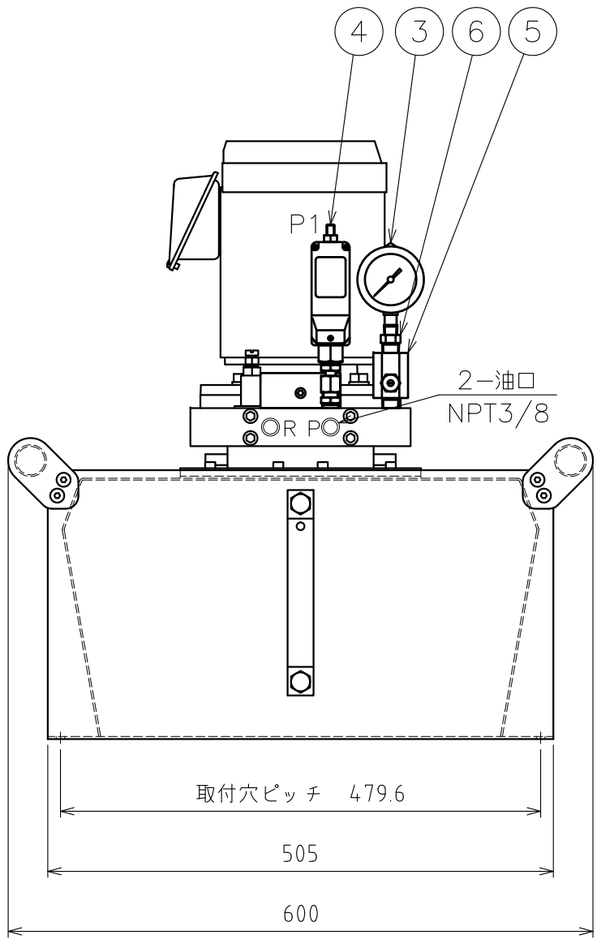

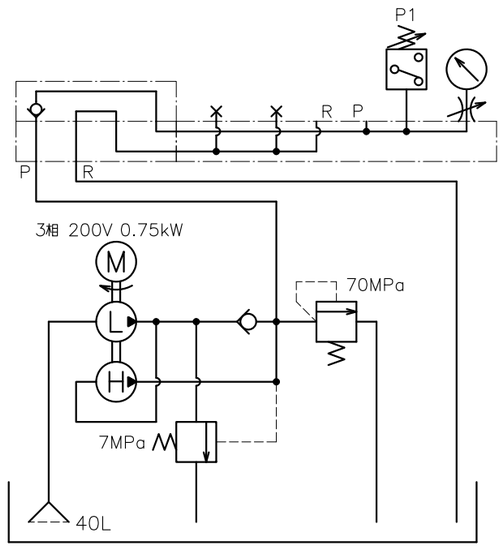

油圧回路図

ENERPAC

DESCRIPTION
電動ポンプユニット

DRAWING NO.
ZEJ2010−VM1ET

DATE：2022年9月9日