仕様		
モータ 50/60Hz	形式	全閉外扇形
	相数 電圧V	3相 200
	出力kW 極数	0.75 4P
	回転速度 min^{-1}	1440/1730
ポンプ 50/60Hz	最高吐出圧力 MPa	高圧 70
		低圧 7
	吐出量 L/min.	高圧 0.55/0.66
		低圧 6.2/7.4
タンク 油量	有効油量L	10
	容量 L	20
質量	kg	約111
電磁弁 50/60Hz	電圧V ソレノイド	AC200 交流タイプ
	保持電流A	0.40/0.48
	起動電流A	2.80/3.20

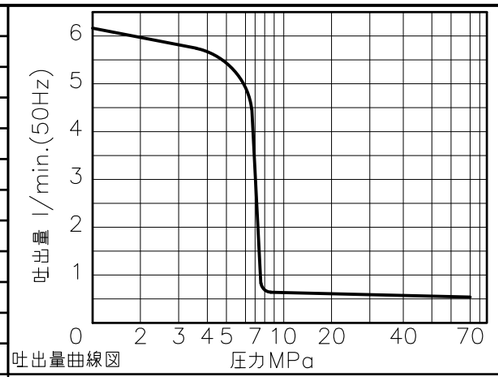

吐出量曲線図

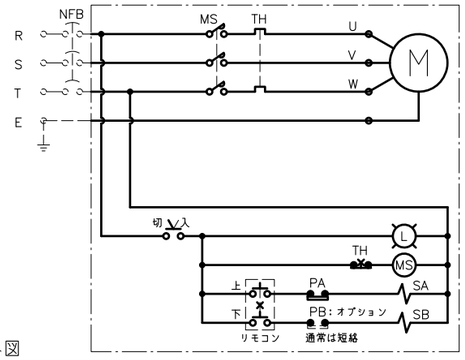

電気回路図

PARTS LIST			
ITEM	PART NUMBER	NO. REQ	DESCRIPTION
1	ZEJ−2005T	1	電動ポンプ(IE3モータ搭載)
2	ZE−VDOBT−P	1	PRポート取出ブロック
3	VD4−O−200−20	1	電磁4方弁(AC200V O.C)
4	VDPCD−20	1	ダブルパイロットチェック弁
5	120 Z 08 130	4	キャップスクリュ(M8X130)
6	GP−100MG−60	1	グリセリン入圧力計
7	PSCE−80	1	圧力スイッチ
8	V−10T	1	ダンパー弁
9	FZ−1630	1	ブッシング(CJ657.032)
10	ELC15−VD	1	電気ボックス(リモコン付)
11	ZE−ELCB−111	1	電気ボックス取付ブラケット
12	PWC−3	1	水冷クーラ
13	ZE−PWAC−BR	1	クーラ取付ブラケット
14	GP−100MG−60	(1)	グリセリン入圧力計 (オプション)
15	PSCE−80	(1)	圧力スイッチ (オプション)
16	V−10T	(1)	ダンパー弁 (オプション)
17	FZ−1630	(1)	ブッシング (オプション)

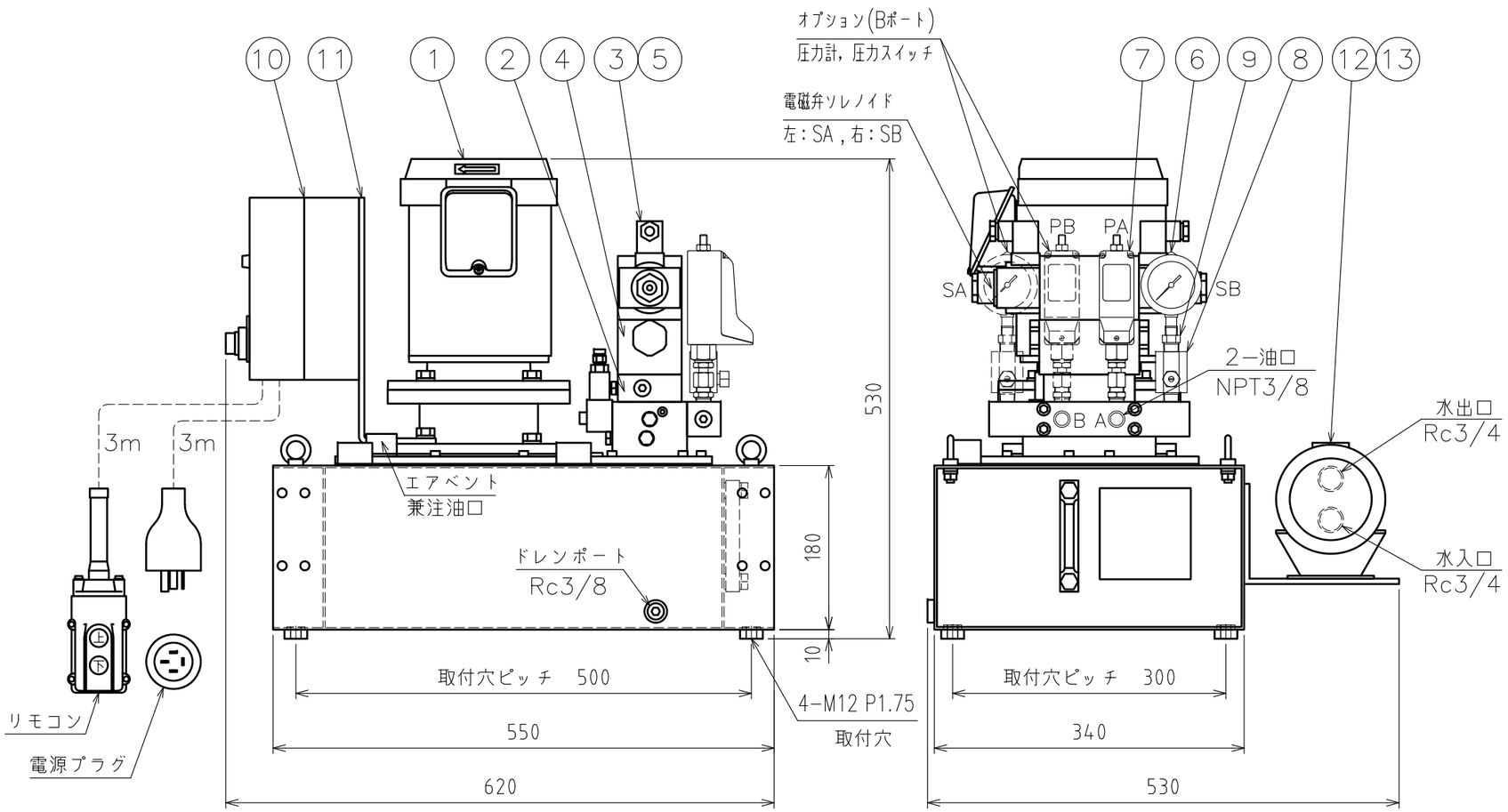

油圧回路図

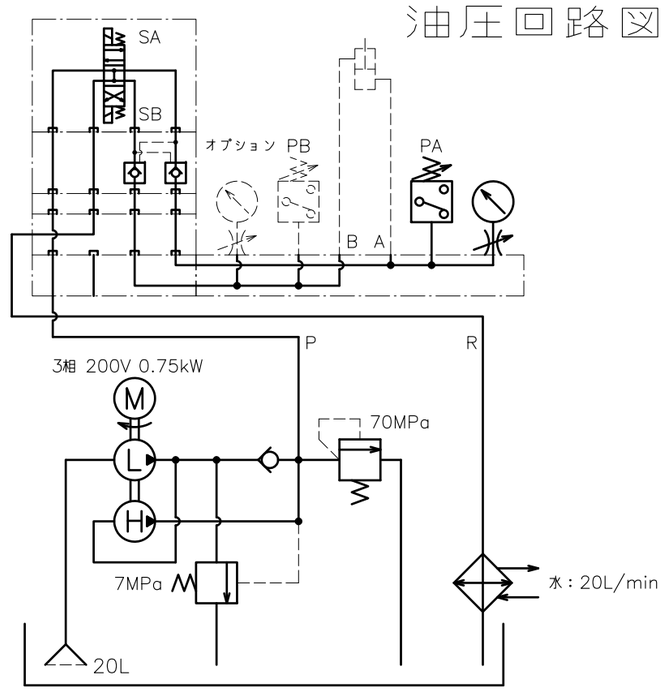

ENERPAC

DESCRIPTION

電動ポンプユニット

DRAWING NO.

ZEJ2205−VD1WT

DATE：2022年9月6日