仕様		
モータ 50/60Hz	形式	全閉外扇形
	相数 電圧V	3相 200
	出力kW 極数	2.2 4P
	回転速度min⁻¹	1460/1755
ポンプ 50/60Hz	最高吐出圧力 MPa	高圧 70
		低圧 7
	吐出量 L/min.	高圧 1.64/1.96
		低圧 11.6/13.9
タンク 油量	有効油量L	5
	容量 L	10
質量	kg	約93
電磁弁 50/60Hz	電圧V ソレノイド	AC200 交流タイプ
	保持電流A	0.23/0.18
	起動電流A	1.18/1.04

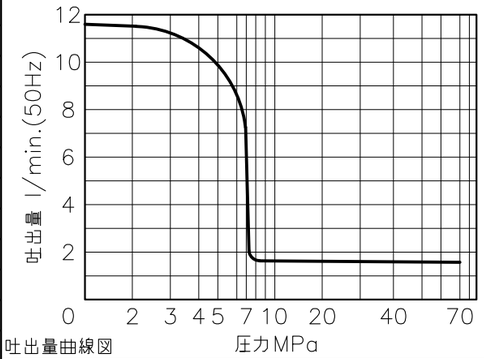

吐出量曲線図

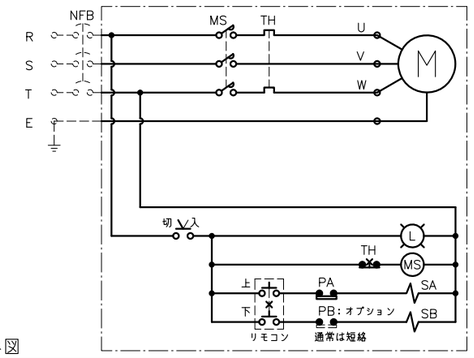

参考電気回路図

PARTS LIST			
ITEM	PART NUMBER	NO. REQ	DESCRIPTION
1	ZEJ−5002T	1	電動ポンプ(IE3モータ搭載)
2	VD4−0−200−20	1	電磁4方弁(AC200V O.C)
3	VDPCD−20	1	ダブルパイロットチェック弁
4	120 Z 08 100	4	キャップスクリュ(M8X100)
5	GP−100MG−60	1	グリセリン入圧力計
6	PSCE−80	1	圧力スイッチ
7	V−10T	1	ダンパー弁
8	FZ−1630	1	ブッシング(CJ657.032)
9	GP−100MG−60	(1)	グリセリン入圧力計 (オプション)
10	PSCE−80	(1)	圧力スイッチ (オプション)
11	V−10T	(1)	ダンパー弁 (オプション)
12	FZ−1630	(1)	ブッシング (オプション)

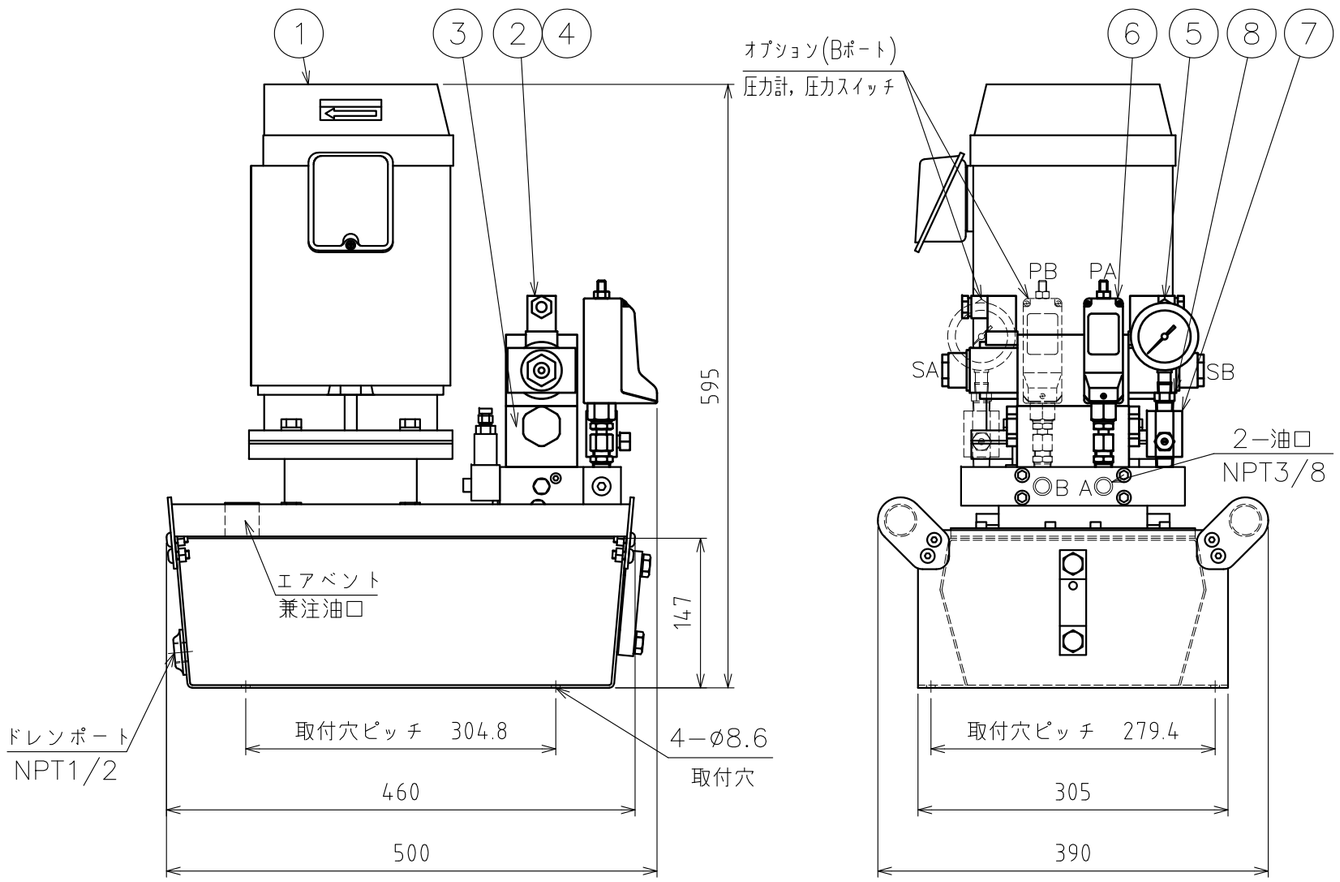

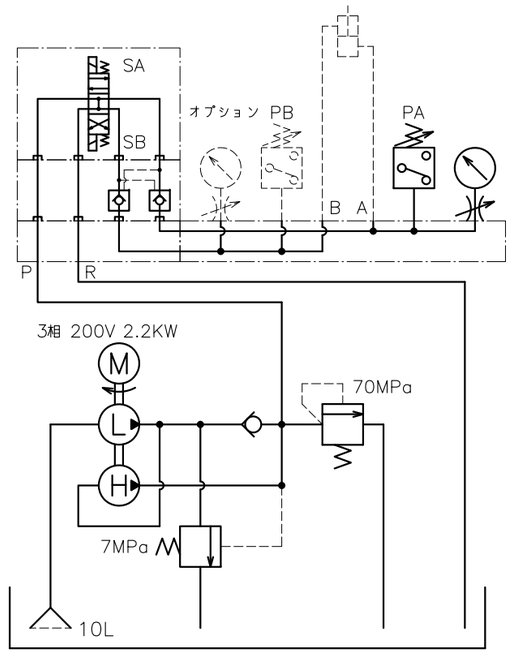

油圧回路図

ENERPAC

DESCRIPTION
電動ポンプユニット

DRAWING NO.
ZEJ5002−VD1ET

DATE: 2022年11月8日