仕様		
モータ 50/60Hz	形式	全閉外扇形
	相数 電圧V	3相 200
	出力kW 極数	2.2 4P
	回転速度min⁻¹	1460/1755
ポンプ 50/60Hz	最高吐出圧力 MPa	高圧 70
		低圧 7
	吐出量 L/min.	高圧 1.64/1.96
		低圧 11.6/13.9
タンク 油量	有効油量L	10
	容量 L	20
質量	kg	約106

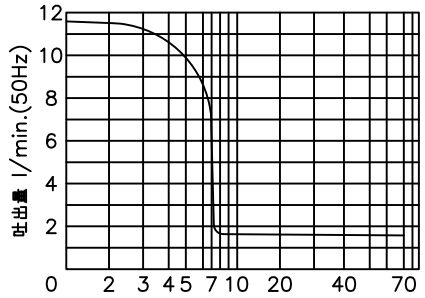

吐出量曲線図

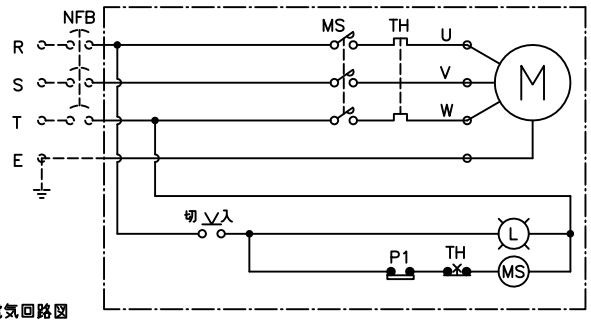

電気回路図

PARTS LIST

ITEM	PART NUMBER	NO. REQ	DESCRIPTION
1	ZEJ−5005T	1	電動ポンプ(IE3モータ搭載)
2	ZE−VM1	1	PR取出変換プレート(ER2付)
3	GP−100MG−60	1	グリセリン入圧力計
4	PSCE−80	1	圧力スイッチ
5	V−10T	1	ダンパー弁
6	FZ−1630	1	ブッシング(CJ657.032)
7	ELC22−VM	1	電気ボックス
8	ZE−ELCB−111	1	電気ボックス取付ブラケット

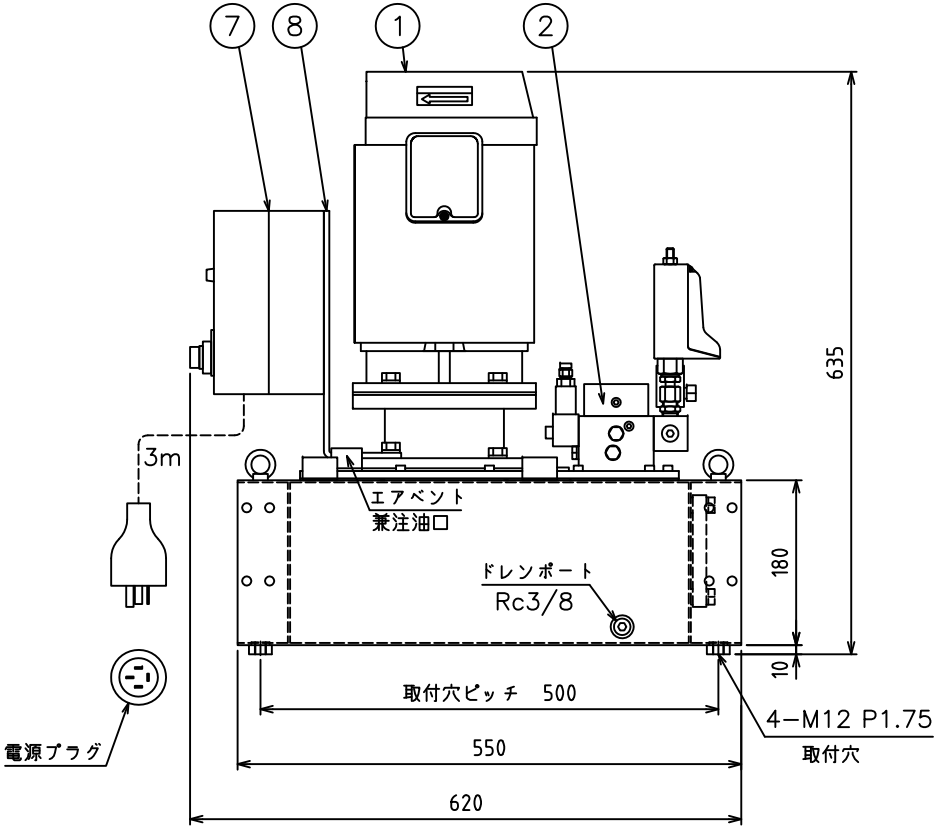

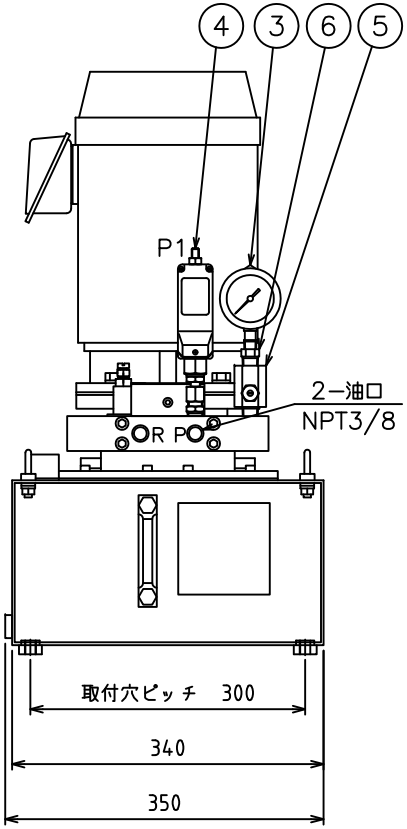

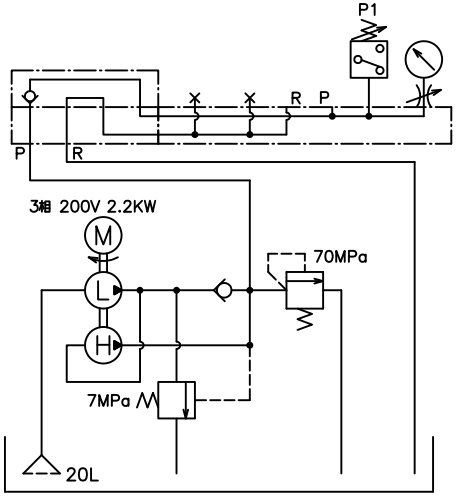

油圧回路図

ENERPAC

DESCRIPTION
電動ポンプユニット

DRAWING NO.
ZEJ5005−VM1T

DATE: 2021年4月20日