仕様		
モータ	形式	全閉外扇形
50/60Hz	相数　電圧V	3相　200
	出力kW　極数	2.2　4P
	回転速度min⁻¹	1460/1755
ポンプ	最高吐出圧力	高圧 70
50/60Hz	MPa	低圧 7
	吐出量	高圧 1.64/1.96
	L/min.	低圧 11.6/13.9
タンク	有効油量L	25
油量	容量　L	40
質量	kg	約198
電磁弁	電圧V　ソレノイド	AC200　交流タイプ
50/60Hz	保持電流A	0.40/0.48
	起動電流A	2.80/3.20
クーラ	電圧V	3相 200
50/60Hz	定格電力W	50/68

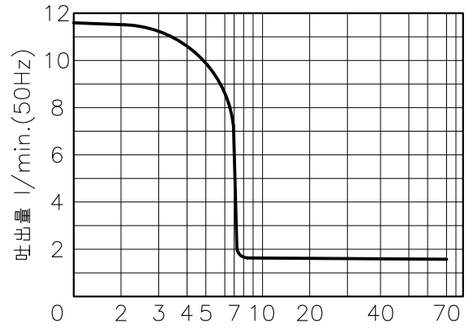

吐出量曲線図

電磁弁操作タイミングチャート

電磁弁ソレノイド	SE	SD	SC	SB	SA
A ポート加圧	ON	−	−	OFF	ON
B ポート加圧	ON	−	−	ON	OFF
C ポート加圧	ON	OFF	ON	−	−
D ポート加圧	ON	ON	OFF	−	−

端子台結線図（端子：春日電機　ポンプTR10Kx4ヶ　その他TR10SKx17ヶ）

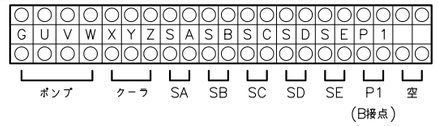

注：電磁弁ソレノイドは、必ず一方の励磁を解除してから逆側のソレノイドを励磁して下さい。

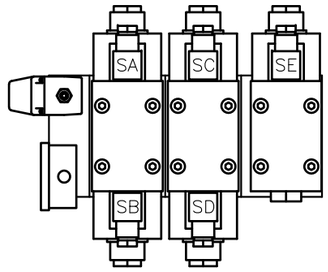

バルブ上面図

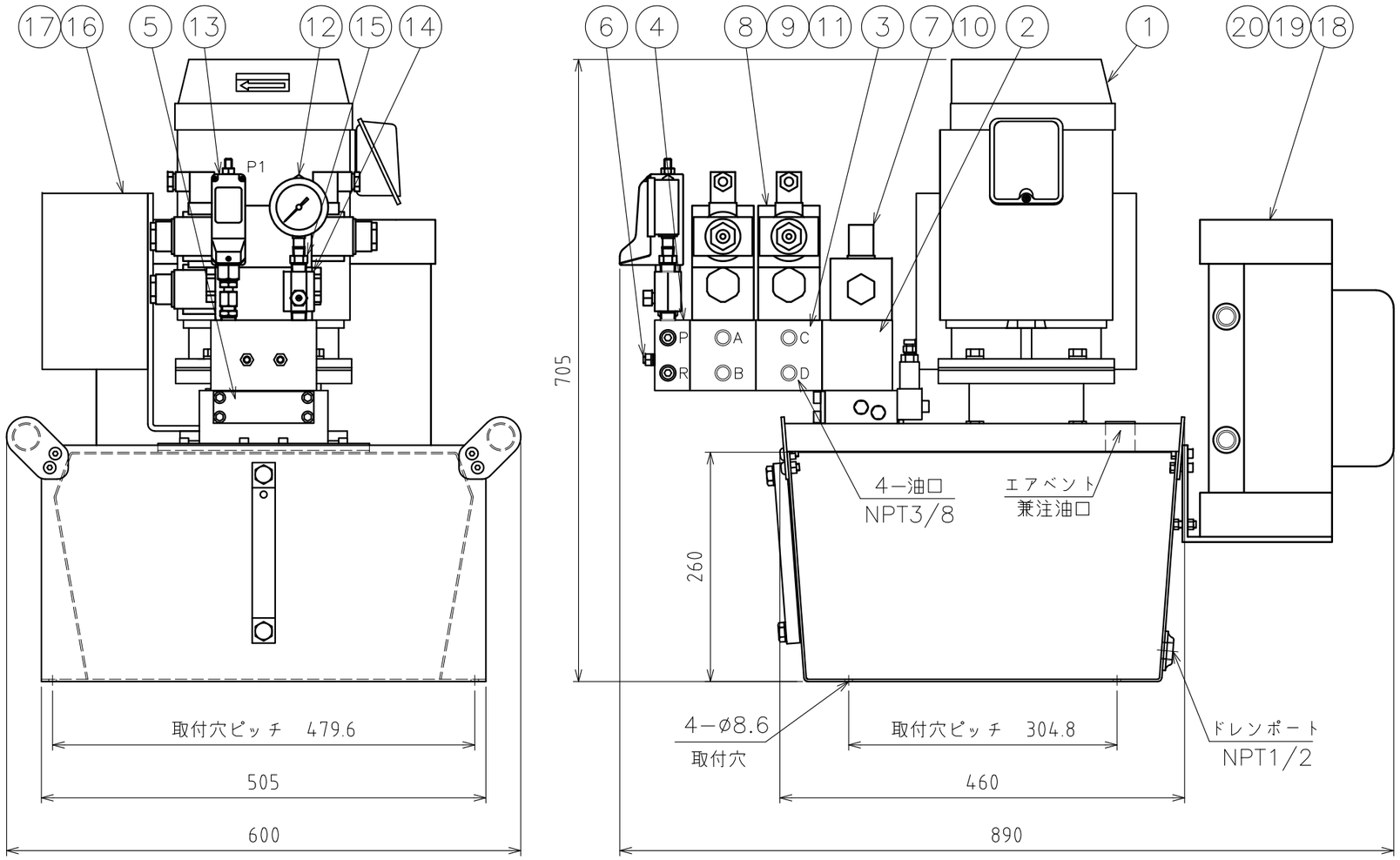

PARTS　LIST			
ITEM	PART NUMBER	NO. REQ	DESCRIPTION
1	ZEJ−5010T	1	電動ポンプ(IE3モータ搭載)
2	VDPS20−M	1	多連用マウントブロック
3	VDPS20−V	2	多連用バルブブロック
4	VDPS−G	1	多連用ゲージブロック
5	ZE−VDEP	1	エンドプレート
6	FWBB8−215−E15−F15	2	六角穴付スクリュ(M8X215)
7	VD4−N−200−20	1	電磁4方弁(AC200V N.O)
8	VD4−P−200−20	2	電磁4方弁(AC200V P.B)
9	VDPCD−20	2	ダブルパイロットチェック弁
10	120 Z 08 040	4	キャップスクリュ(M8X40)
11	120 Z 08 100	8	キャップスクリュ(M8X100)
12	GP−100MG−60	1	グリセリン入圧力計
13	PSCE−80	1	圧力スイッチ
14	V−10T	1	ダンパー弁
15	FZ−1630	1	ブッシング(CJ657.032)
16	ELCT−VD2	1	端子ボックス
17	ZE−ELCB−111	1	ブラケット
18	PAC−3	1	空冷クーラ
19	ZE−PWAC−BR	1	クーラ取付ブラケット
20	130Z08020	2	六角ボルト(ナット付)

油圧回路図

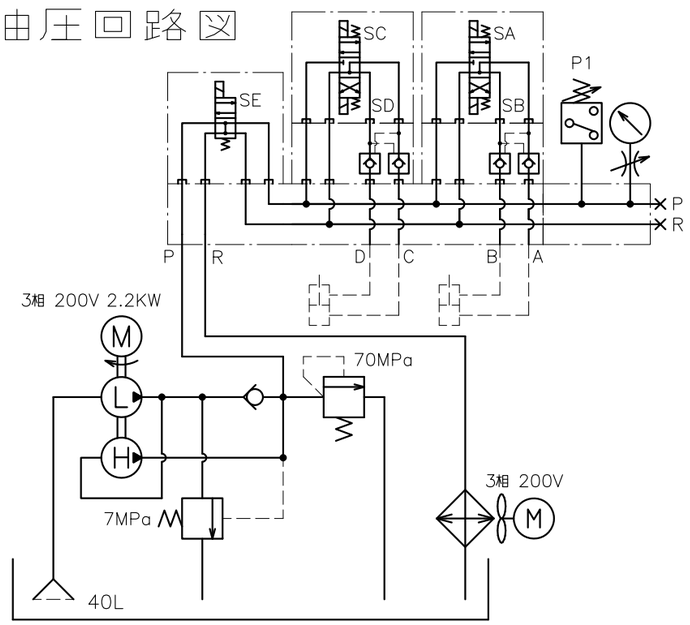

ENERPAC

DESCRIPTION
電動ポンプユニット

DRAWING NO.
ZEJ5010−VD2AT

DATE：2022年11月11日