仕様		
モータ 50/60Hz	形式	全閉外扇形
	相数 電圧V	3相 200
	出力kW 極数	2.2 4P
	回転min⁻¹	1460/1755
ポンプ 50/60Hz	最高吐出圧力 MPa	高圧 70
		低圧 7
	吐出量 L/min.	高圧 1.64/1.96
		低圧 11.6/13.9
タンク油量	有効油量L	25
	容量 L	40
質量	kg	約187
電磁弁 50/60Hz	電圧V ソレノイド	AC200 交流タイプ
	保持電流A	0.40/0.48
	起動電流A	2.80/3.20

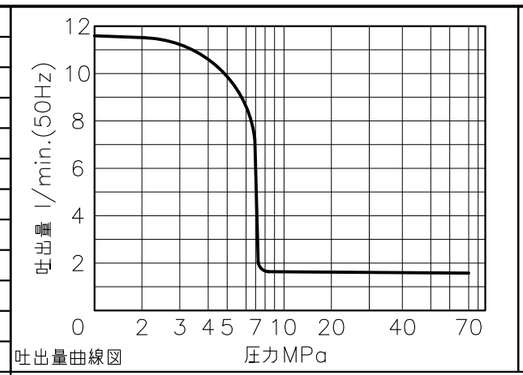

吐出量曲線図

電磁弁操作タイミングチャート

電磁弁ソレノイド	SE	SD	SC	SB	SA
A ポート加圧	ON	—	—	OFF	ON
B ポート加圧	ON	—	—	ON	OFF
C ポート加圧	ON	OFF	ON	—	—
D ポート加圧	ON	ON	OFF	—	—

端子台結線図（端子：春日電機 ポンプTR10Kx4ヶ その他TR10SKx17ヶ）

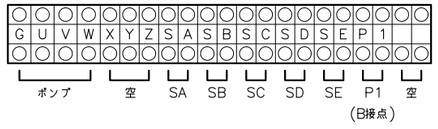

注：電磁弁ソレノイドは、必ず一方の励磁を解除してから逆側のソレノイドを励磁して下さい。

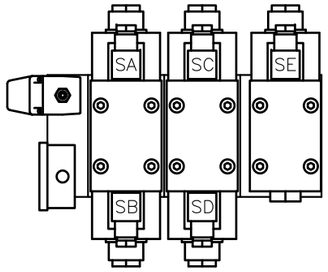

バルブ上面図

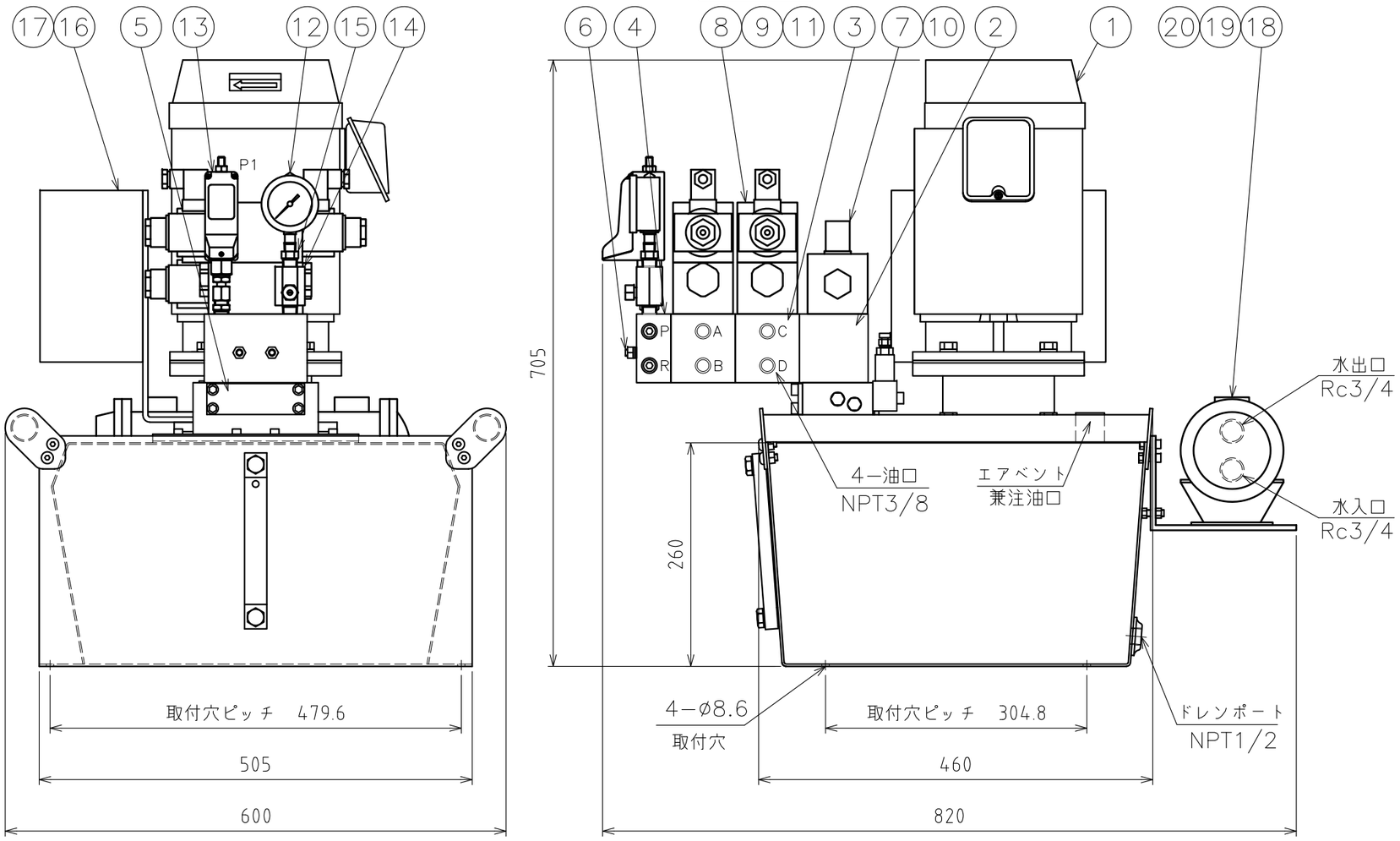

PARTS LIST			
ITEM	PART NUMBER	NO. REQ	DESCRIPTION
1	ZEJ−5010T	1	電動ポンプ(IE3モータ搭載)
2	VDPS20−M	1	多連用マウントブロック
3	VDPS20−V	2	多連用バルブブロック
4	VDPS−G	1	多連用ゲージブロック
5	ZE−VDEP	1	エンドプレート
6	FWBB8−215−E15−F15	2	六角穴付スクリュ(M8X215)
7	VD4−N−200−20	1	電磁4方弁(AC200V N.O)
8	VD4−P−200−20	2	電磁4方弁(AC200V P.B)
9	VDPCD−20	2	ダブルパイロットチェック弁
10	120 Z 08 040	4	キャップスクリュ(M8X40)
11	120 Z 08 100	8	キャップスクリュ(M8X100)
12	GP−100MG−60	1	グリセリン入圧力計
13	PSCE−80	1	圧力スイッチ
14	V−10T	1	ダンパー弁
15	FZ−1630	1	ブッシング(CJ657.032)
16	ELCT−VD2	1	端子ボックス
17	ZE−ELCB−111	1	ブラケット
18	PWC−3	1	水冷クーラ
19	ZE−PWAC−BR	1	クーラ取付ブラケット
20	130Z08020	2	六角ボルト(ナット付)

油圧回路図

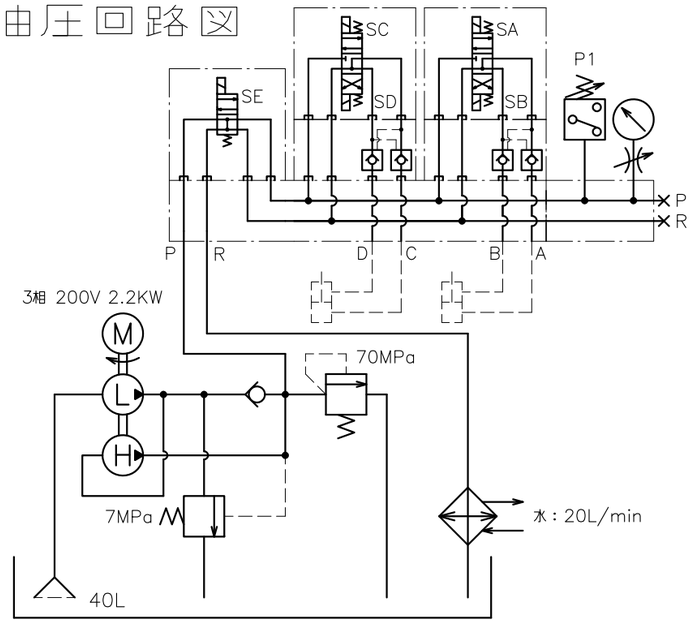

ENERPAC

DESCRIPTION

電動ポンプユニット

DRAWING NO.

ZEJ5010−VD2WT

DATE：2022年11月11日