●1MPa≒10Kgf/cm² ●1N≒0.1Kgf ●1KN≒0.1TON

RC-タイプ300～1000KN

（最高使用圧力70MPa）

RC-506　RC-308

●このタイプのシリンダは、単動スプリング戻り型です。
●シリンダには､脱着式又は埋込式のサドルとハイフローカプラ（CR-400 ）が装着されています。
●RC-308/502/5013 には､移動用の取手は装着されていません。
●サドルを外した状態でプランジャに直接荷重をかけないで下さい。

品番

RC-502

●ストローク（インチ）
●クラス（トン）
●型式（単動スプリング戻り）

RC-308

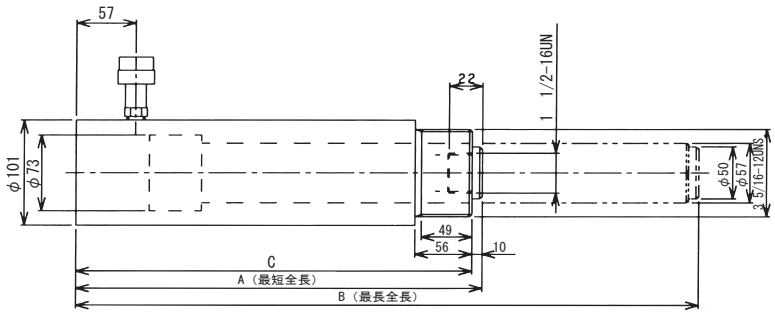

RC-1006　RC-10010　用取手

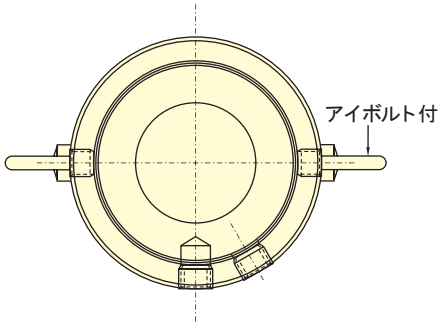

注）取手の形状が異なる場合があります。

RC-500 ～1000KN

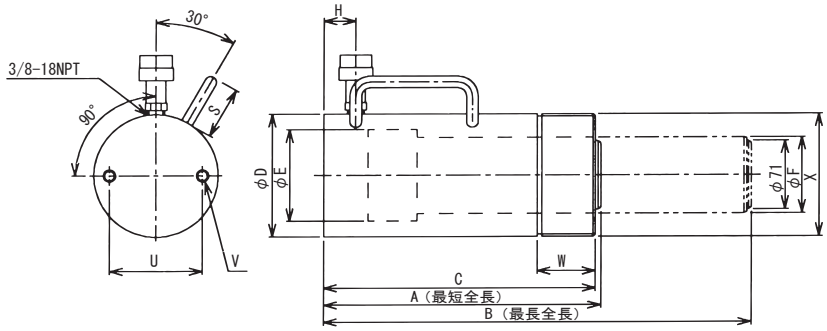

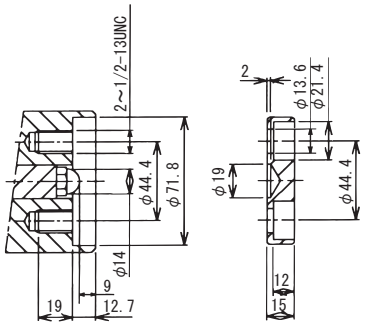

RC-500 ～1000KN サドル形状

品番	能力 KN	ストローク mm	受圧面積 cm²	必要油量 cm³	寸法（mm） A（最短全長）	B（最長全長）	C	D（シリンダ外径）	E（ボア径）	F（ラム直径）	H（油口位置）	S	U（取付ねじピッチ）	V（取付ねじ径）※	W（カラーねじ長さ）	X（カラーねじ径）※	質量 kg
RC-308	293	209	41.8	874	391	600	382	101	73	57	57	—	—	—	—	3 5/16-12UNC	18
RC-502	500	53	71.3	378	173	226	174	128	95.3	79.3	33	55	95.3	2 1/2-13UNC 深19	60	5-12UN	20
RC-504		103.5		770	224.5	328	225										23
RC-506		163		1162	282	445	280										25
RC-5013		341		2431	460	801	458					—					39
RC-756	718	154	102.6	1580	284	438	282	146	114.3	95.2	30	55	—	—	51	5 3/4-12UN	35
RC-1006	933	168	133.2	2238	360	528	356	177	130.2	105	44	—	139.7	4 3/4-10UNC 深24	57	6 7/8-12UN	60
RC-10010		260		3463	452	712	448										72

＊インチねじ規格は166頁をご参照下さい。

□ 内の寸法を訂正しました。