単動シリンダ（バネ戻り）

70MPa
45kN

▲ BRW-51　▲ BRW-53

特長

- RC 型 45kN 単動シリンダの取付ねじをミリサイズにしたシリンダです。
- シリンダ内部のスプリングでプランジャが戻ります。
- コンパクトなデザインなのでジャッキアップやプレス作業に最適です。
- プランジャ防じんワイパがシリンダ内部の汚染を防ぎます。
- 着脱式のサドルと取り外しできるブッシング（FZ-1630）がシリンダに標準装備されています。
- カプラは付属していません。

注意

- プランジャの損傷を防ぐためにサドルを外した状態でプランジャに直接荷重をかけないで下さい。
- シリンダのストロークエンドで油圧をかけないで下さい。

寸法図

▼ BRW-51 / BRW-53 / BRW-55

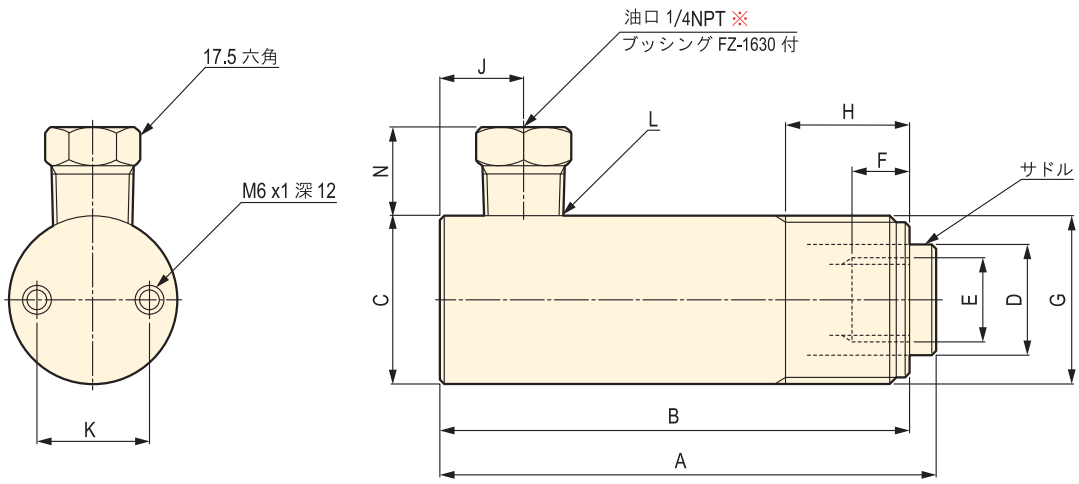

※ BRW 型シリンダにカプラが標準装備されていません。オスカプラ (CH-604) 付きホースに接続するためにメスカプラ (CR-400) を別途購入し、標準装備されているブッシング (FZ-1630) を取り外して組み込んで下さい。

仕様・寸法表

型式	能力 (kN)	ストローク (mm)	受圧面積 (cm²)	必要油量 (cm³)	寸法 (mm) ボア内径 (φ)	A 最短全長	B	C (φ)	D (φ)	E	F	G	H	J	K	L	N	質量 (kg)
BRW-51	45	25	6.4	16	28.6	110	104	38	25	M18x2.5	13	M38x1.5	28	19	25.4	3/8″-18NPT	10	0.8
BRW-53	45	79	6.4	51	28.6	165	159	38	25	M18x2.5	13	M38x1.5	28	19	25.4	3/8″-18NPT	10	1.3
BRW-55	45	127	6.4	81	28.6	215	209	38	25	M18x2.5	13	M38x1.5	28	19	25.4	3/8″-18NPT	10	1.6

単動シリンダ（バネ戻り）

70MPa
100kN

▲ BRW-101　▲ BRW-102

特長

- RC 型 100kN 単動シリンダの取付ねじをミリサイズにしたシリンダです。
- シリンダ内部のスプリングでプランジャが戻ります。
- コンパクトなデザインなのでジャッキアップやプレス作業に最適です。
- プランジャ防じんワイパがシリンダ内部の汚染を防ぎます。
- 着脱式のサドルと取り外しできるブッシング（FZ-1630）がシリンダに標準装備されています。
- カプラは付属していません。

注意

- プランジャの損傷を防ぐためにサドルを外した状態でプランジャに直接荷重をかけないで下さい。
- BRW-101 にはサドルが付いていません。
- シリンダのストロークエンドで油圧をかけないで下さい。

寸法図

▼ BRW-101 ～ BRW-1010

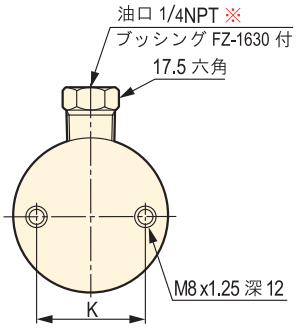

▼ BRW-101

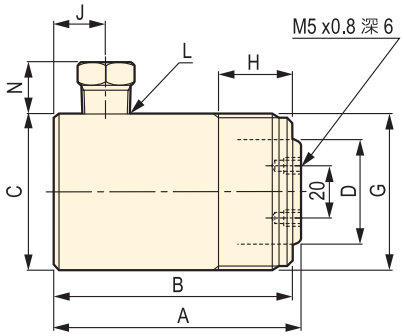

▼ BRW-102 ～ BRW-1010

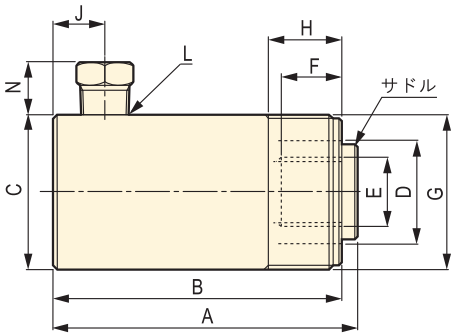

※ BRW 型シリンダにカプラが標準装備されていません。オスカプラ（CH-604）付きホースに接続するためにメスカプラ（CR-400）を別途購入し、標準装備されているブッシング（FZ-1630）を取り外して組み込んで下さい。

仕様・寸法表

型式	能力 (kN)	ストローク (mm)	受圧面積 (cm²)	必要油量 (cm³)	寸法 (mm) ボア内径 (φ)	A 最短全長	B	C (φ)	D (φ)	E	F	G	H	J	K	L	N	質量 (kg)
BRW-101	100	25	14.4	36	42.9	90	87	57	38	–	–	M56x2	28	19	39.6	3/8″-18NPT	10	1.5
BRW-102	100	55	14.4	79	42.9	122	116	57	38	M22x1.5	18	M56x2	28	19	39.6	3/8″-18NPT	10	1.9
BRW-104	100	105	14.4	151	42.9	173	167	57	38	M22x1.5	18	M56x2	28	19	39.6	3/8″-18NPT	10	2.7
BRW-106	100	155	14.4	223	42.9	248	242	57	38	M22x1.5	22	M56x2	28	19	39.6	3/8″-18NPT	10	3.9
BRW-1010	100	256	14.4	369	42.9	349	343	57	38	M22x1.5	22	M56x2	28	19	39.6	3/8″-18NPT	10	5.6