ブルドン管式 圧力計

10MPa ― 100MPa
ネジ径 NPT1/4・NPT1/2

型式

GP － 100MG － 100 － KN － RP

- GP：圧力計
- RP：タイプ
- 100MG：最大目盛（MPa）
- 100：グリセリン入り耐振型
- KN：kN表示型
- 100：呼び径
- RP：ピークホールド式

- 各種作業を正確で安全に効率よく行うため、圧力計をお使いください。
- 圧力計の精度と寿命を延ばすためにV-9T～V-12Tダンパー弁を併用してください。
- 最高目盛の70%以内でご使用ください。
- 検査成績書･校正証明書･トレーサビリティ体系図は付属していません。必要な場合は、ご注文時にご指示ください。なお、ご注文後の場合は圧力計現品をエナパックカスタマーサービスまでお送りください。

GP-＊＊＊MG-60（グリセリン入り）

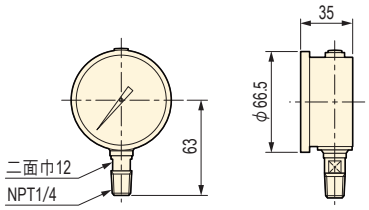

GP-100M-75

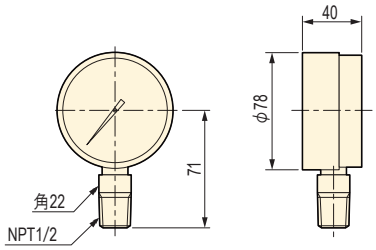

GP-＊＊＊M-100
GF-＊＊＊＊-KN

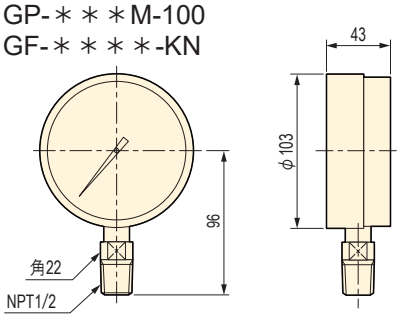

GP-100MG-100（グリセリン入り）

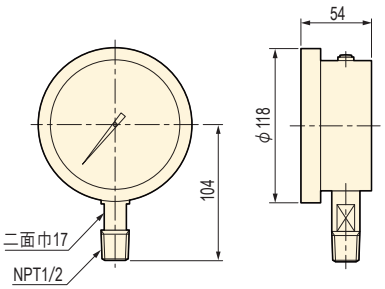

GF-RC10-KN-RP（ピークホールド式圧力計）

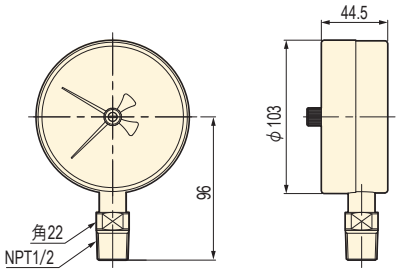

GP-100M-150

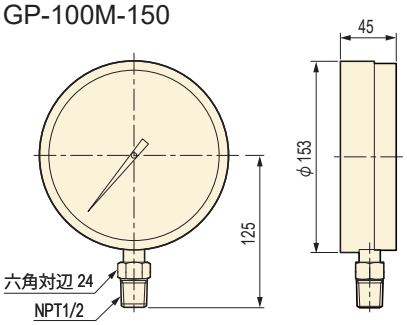

仕様

型　式	用　途	圧力目盛範囲（MPa）	最小目盛範囲（MPa）	ネジ径	精　度
GP-35MG-60	小形耐振型	35	1	NPT1/4	±1.6%F.S
GP-50MG-60	小形耐振型	50	2		
GP-70MG-60	小形耐振型	70			
GP-100MG-60	小形耐振型	100			
GP-100M-75	汎用型			NPT1/2	
GP-10M-100	汎用型	10	0.2		
GP-35M-100	汎用型	35	1		
GP-70M-100	汎用型	70	2		
GP-100M-100	汎用型	100			
GP-100MG-100	汎用耐振型				
GP-100M-150	汎用型				
GF-RCH-KN	kN表示型、 RCH20, 30, 60用		1		±1.0%F.S
GF-RC-KN	kN表示型、 RC5, 10, 15,25用				
GF-RCRR-KN	kN表示型、 RC30, 50, 100用 RR30, 50, 100用				
GF-RC10-KN-RP	kN 表示型、RC10 用	70	2		

※上記製品以外のピークホールド式圧力計も製作できます。（耐振型は製作不可）