H型フレームプレスセット（手動／電動）

70MPa
100kN
可変ベッド式

▲ IPF-10-F

特長

- 作業ベッドは2本のピンを抜き手動で上下に移動できます。
- 単動シリンダの場合は、プランジャ先端に重い治具を直接取付けるとプランジャが戻らなくなります。治具取付時は複動シリンダのセットをお選びください。
- ワークの大きさ、必要なストローク、要求される作業速度等の条件に合った、他のシリンダや電磁弁付きポンプの組み合わせもできます。
- シリンダ取付けアダプタは標準フレームに付属しています。

仕様

▼Hフレームプレスセット

セット型式	能力（kN）	ポンプ型式	使用シリンダ		ストローク（mm）	シリンダ・スピード（電動ポンプ50Hz時）		質量（kg）
						無負荷時	プレス時	
IPF-10-E	100	PUJS-1400BR	複動	RR-1010	254	37mm/秒	3.4mm/秒	101
IPF-10-F		PUJS-1400BR	複動	NR-1250T	250	35mm/秒	3.2mm/秒	104
IPF-10-C		P-392AL	単動	RC-1010	256	7mm/回	1.9mm/回	77
IPF-10-D		P-80（VC-4）	複動	NR-1250T	250	11mm/回	1.6mm/回	90

※上記のセットには圧力計・ホース（1.8m）が標準装備です。
※NRシリンダにはプランジャキャップ（NC-10）が付属します。

寸法

▼ プレスフレーム単品

フレーム型式	能力（kN）	質量（kg）
IPF-10	100	65

※NRシリンダ取付用プレスフレームの型式はIPF-10Mになります。
※IPF-10にはRC100kN用、IPF-10MにはNR100kN用のシリンダ取付用アダプタが付属します。

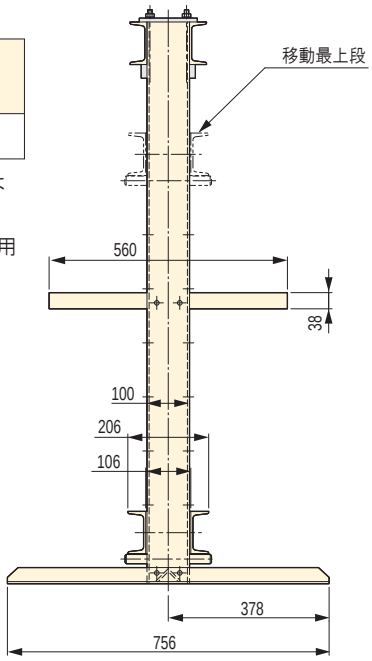

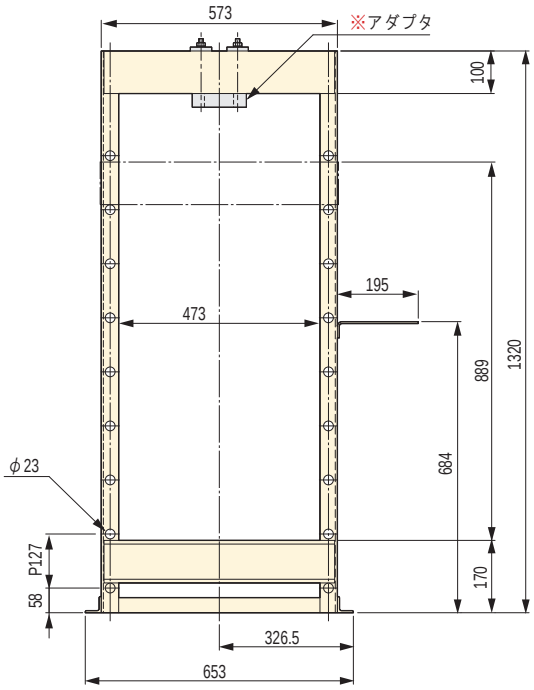

H型フレームプレスセット（手動／電動）

70MPa
300kN－2000kN
可変ベッド式

▼Hフレームプレスセット

セット型式	能力（kN）	ポンプ型式	バルブ切換方式	使用シリンダ		ストローク（mm）	シリンダ・スピード（50Hz） 無負荷時	シリンダ・スピード（50Hz） プレス時	質量（kg）
IPF-30-A	300	ZEJ2005-VM4T	手動弁	単動	RC-308	209	24.7mm/秒	2.2mm/秒	330
IPF-30-B		ZEJ2005-VM4T	手動弁	複動	RR-308		24.5mm/秒	2.2mm/秒	330
IPF-30-C		ZEJ2205-VD1T	電磁弁リモートSW付						336
IPF-50M-A	500	ZEJ2005-VM4T	手動弁		NR-5150T	150	14.6mm/秒	1.3mm/秒	519
IPF-50M-B		ZEJ3005-VM4T	手動弁		NR-5300T	300	20.9mm/秒	1.9mm/秒	545
IPF-50M-C		ZEJ3005-VD1T	電磁弁リモートSW付						552
IPF-50M-D		P-84	手動弁（ハンドポンプ）		NR-5150T	150	2.3mm/回	0.3mm/回	452
IPF-100M-A	1000	ZEJ3005-VM4T	手動弁		NR-10150	150	9.6mm/秒	0.9mm/秒	795
IPF-100M-B		ZEJ5005-VM4T	手動弁		NR-10300	300	12.6mm/秒	1.8mm/秒	848
IPF-100M-C		ZEJ5005-VD1T	電磁弁リモートSW付		NR-10150	150			819
IPF-100M-D		ZEJ5005-VD1T	電磁弁リモートSW付		NR-10300	300			854
IPF-100M-E		PE6113-VR1T	電磁弁				19.5mm/秒	2.7mm/秒	956
IPF-150M-A	1500	ZEJ5005-VD1T	電磁弁リモートSW付		NR-15300	300	9.0mm/秒	1.3mm/秒	1810
IPF-150M-B		ZEJ5005-VM4T	手動弁						1804
IPF-150M-C		PE6113-VR1T	電磁弁				14.0mm/秒	1.9mm/秒	1911
IPF-150M-D		ZEJ3005-VD1T	電磁弁リモートSW付				6.9mm/秒	0.6mm/秒	1792
IPF-200M-A	2000	ZEJ5005-VM4T	手動弁		NR-20300	300	6.8mm/秒	1.0mm/秒	1883
IPF-200M-B		PE6113-VR1T	電磁弁				10.6mm/秒	1.5mm/秒	1990
IPF-200M-C		ZEJ5005-VD1T	電磁弁リモートSW付				6.8mm/秒	1.0mm/秒	1889

※上記セット以外にも使用するポンプ・シリンダストロークを変えて組合わせることもできます。
※シリンダの下降スピードはポンプ吐出量（cm³/min）÷シリンダ押側受圧面積（cm²）÷6＝（mm/秒）で求められます。
※NRシリンダにはプランジャキャップ（NC）が付属します。
※PE6113-VR1には電装は付属してありません。

▼ プレスフレーム単品寸法表

フレーム型式	能力（kN）	寸法 A 最大/最小	B	C	D	E	※F	G	H	J	※K	L	M	N	P	質量（kg）
IPF-30	300	1300/220	1930	1415	270	730	960	345	163	105	662	610	286	—	235	230
IPF-50M	500	1115/115		1370	250		1008	400	220	155	820	600		—	220	330
IPF-100M	1000	918/108		1260	270	890	1216	471	270	172		630		—	260	600
IPF-150M/200M	1500/2000	1070/170	2100	1310	230	1200	1680	593	333	269	1000	625	140	210	220	1500

※FとKの寸法はアンカー位置です。
※フレーム型式IPF-30にNRシリンダを取付けた場合はプレスフレーム型式IPF-30Mになります。

▼ IPF-30, IPF-50M, IPF-100M

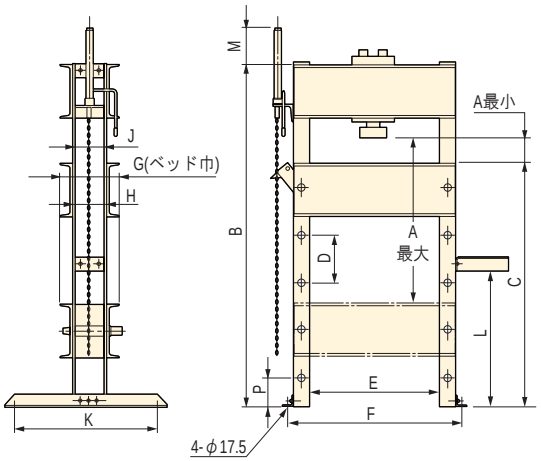
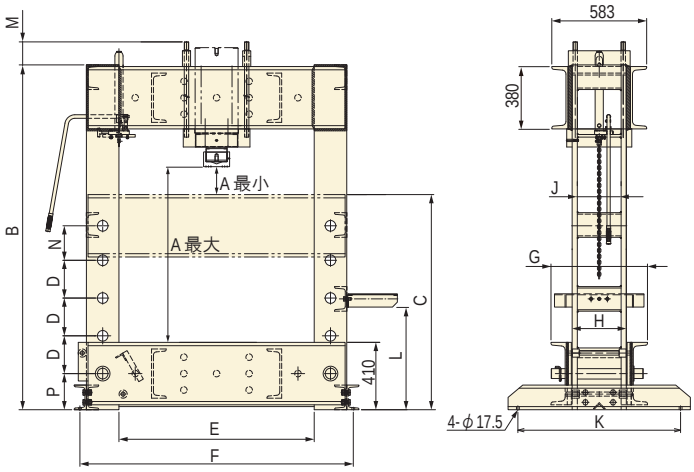
▼ IPF-150M, IPF-200M