単動／複動シリンダ用手動ポンプ（スチール）

70MPa
有効約 6.2ℓ

▼ P-462

特長

- 1 回のハンドル操作で大容量の低圧吐出量を、単動・複動油圧シリンダに供給できます。
- 作業効率の良い 2 段スピードタイプの手動ポンプです。
- 約 7.5ℓの大容量タンクなので大型シリンダが作動できます。
- 手動ポンプに内蔵されている特殊バイパスバルブにより、高圧時のハンドル操作力が大幅に軽減します。

注意

- 負荷に応じて低圧段から高圧段へ自動的にポンプが切換わり、ハンドル操作力が大きく変化しますので注意して下さい。
- ハンドルの上に身体を乗せたり、力まかせにハンドル操作すると危険なので注意して下さい。

▼ 寸法図　P-462

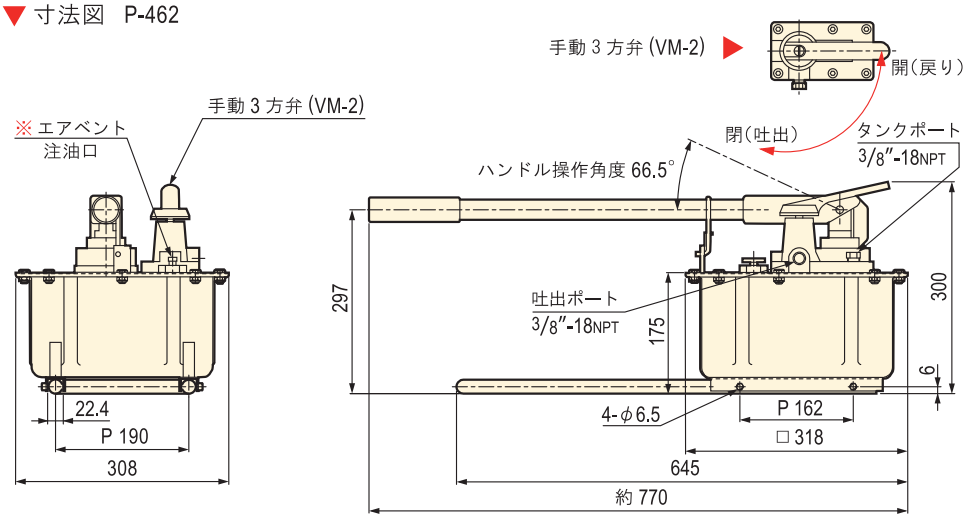

※ 持ち運びの際はエアベントを反時計回りに閉じてください。

▼ 油圧回路図　P-462

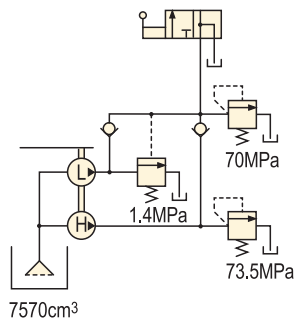

▼ 寸法図　P-464

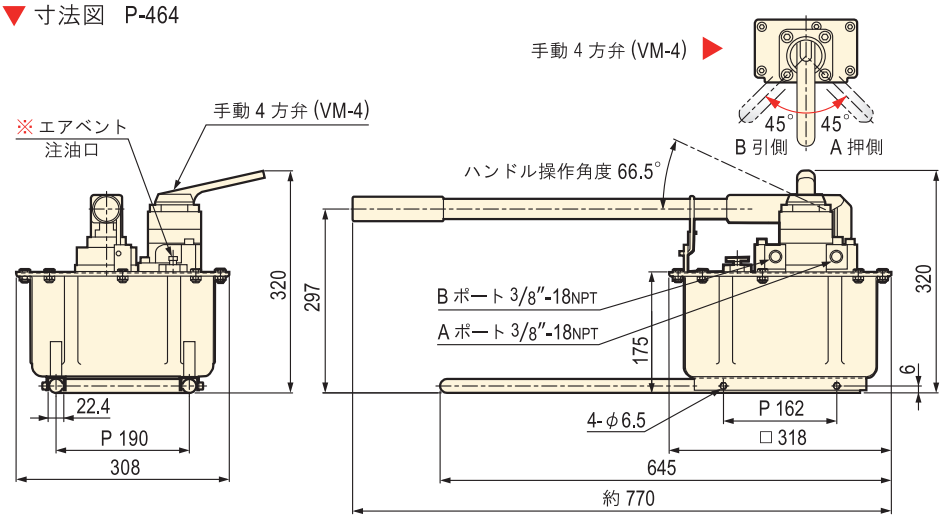

※ 持ち運びの際はエアベントを反時計回りに閉じてください。

▼ 油圧回路図　P-464

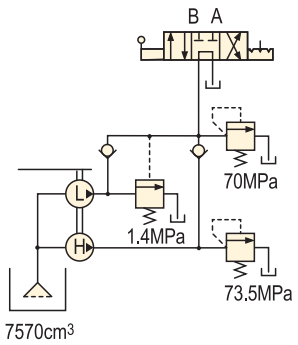

仕様表

型式	シリンダタイプ	吐出圧力 (MPa)		1 ストローク吐出量 (cm3)		有効油量 (cm3)	ハンドル操作力 (N)	質量 (kg)
		低圧段	高圧段	低圧段	高圧段	※1	※2	※3
P-462	単動	0 ～ 1.4	1.4 ～ 70	126.2	4.75	6200	630	27.0
P-464	複動	0 ～ 1.4	1.4 ～ 70	126.2	4.75	6200	630	27.5

※1 タンク総油量は 7570cm3 です。
※2 ハンドル操作力は低圧時 (1.4MPa) です。
※3 オイルを含みます。