マニホールドブロック

70MPa
積層型
公称流量10･20ℓ/分

マニホールド寸法図・仕様表

● VD シリーズの電磁弁と積層型制御弁を取付ボルトで 1 ～ 4 個まで並べて設置できます。

▼ VDPR-10-1N / VDPR-20-1N（1 連用）

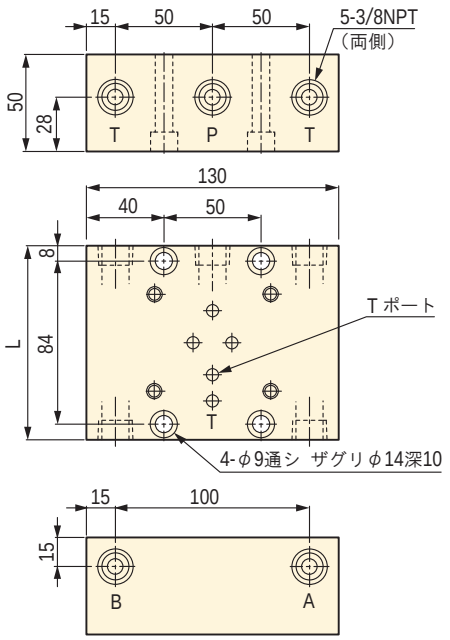

▼ VDPR-10-2N ～ 4N / VDPR-20-2N ～ 4N（2 ～ 4 連用）

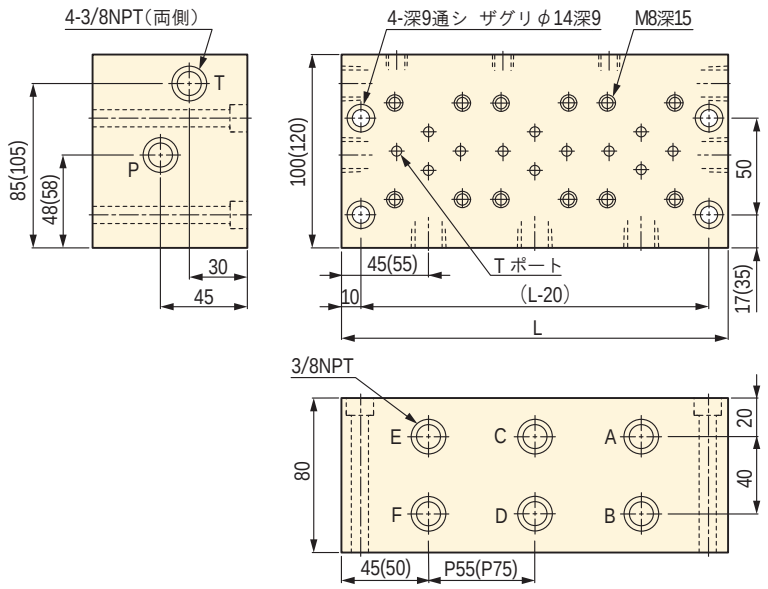

※ 図面の（　）寸法は 20ℓ/min. バルブ用です。

▲ VDPR-20-2N

▲ VDPR-10-1N

▼ 仕様表

型式	バルブ流量	連数	L (mm)	質量 (kg)
VDPR-10-1N	10ℓ/min 用	1	100	5.2
VDPR-10-2N		2	145	11.3
VDPR-10-3N		3	200	15.6
VDPR-10-4N		4	255	20.0
VDPR-20-1N	20ℓ/min 用	1	100	5.2
VDPR-20-2N		2	185	17.3
VDPR-20-3N		3	260	24.3
VDPR-20-4N		4	335	31.3

ポンプマウント用変換ブロック

▼ ZE-VDPL-10 寸法図（質量 0.7kg）

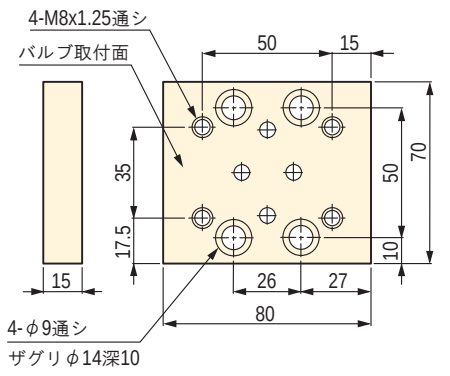

● ZE-VDPL-10 は PE603 シリーズ電動ポンプに、VD シリーズ（10ℓ/min.）バルブを搭載するための変換ブロックです。

取付用ボルト選択表

積層バルブ用電磁弁	バルブ積層数	10ℓ/min. シリーズ	20ℓ/min. シリーズ
VD4-*-***-10 VD4-*-***-20	電磁弁＋0	M8x30L	M8x40L
	電磁弁＋1	※	＊ M8x100L
	電磁弁＋2	※	＊ M8x160L
	電磁弁＋3	※	＊ M8x220L
	電磁弁＋4	※	＊ M8x280L

※ ボルトは販売しておりません。最寄の工具店でご購入ください。
取付ボルトは六角穴付ボルト M8xP1.25（強度区分 12.9）です。

※ VD4-*-***-10（10ℓ/min.）バルブは制御弁の種類によってボルトの長さが異なります。ボルト選定はバルブ寸法図と下記例を参考にして下さい。

（例）VD4-O-200-10＋VDPCD-10＋VDFCD-10 を積層する場合
30mm ＋ 40mm ＋ 55mm ＝ 125 M8x125L（ボルト長さ）
上記合計ボルト長さには、ネジ込み代が考慮されています。

＊ VDFCDP-20 を積層する場合は高さが 50mm のためボルト長さが 10mm 短くなります。

マニホールド寸法図・仕様表

● VR シリーズの電磁弁と積層型制御弁を取付ボルトで 1 個～ 3 個まで並べて設置できます。

▼VRPR-40-1N（1 連用）

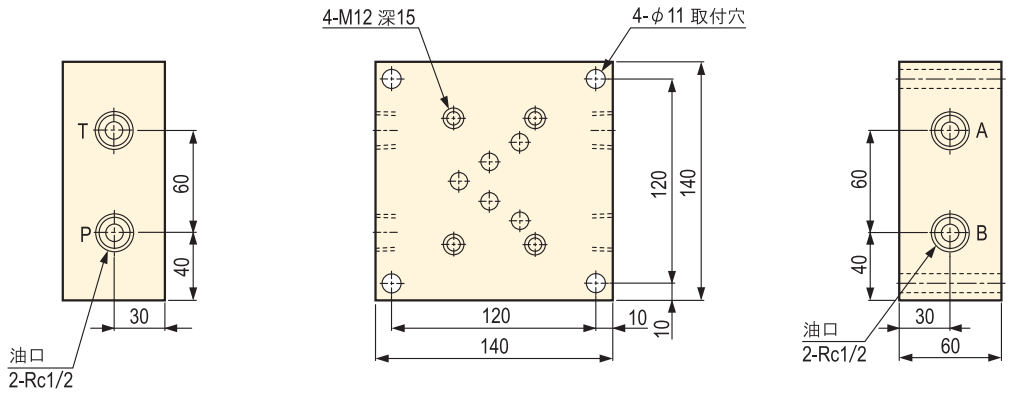

▼VRPR-40-2 ～ 3N（2 ～ 3 連用）

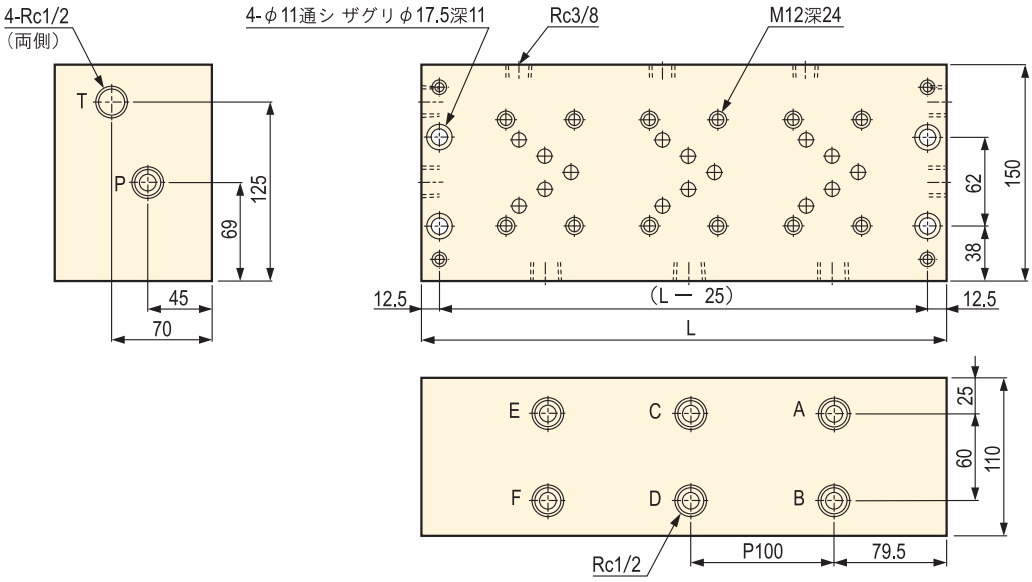

▼仕様表

型式	連数	L (mm)	質量 (kg)
VRPR-40-2N	2	265	31
VRPR-40-3N	3	365	43

取付用ボルト選択表

電磁弁型式	※積層する制御バルブ数（電磁弁＋制御バルブ数）	適用ボルト
VR4-*-***-40	電磁弁＋0	M12x35L
	電磁弁＋1	M12x125L
	電磁弁＋2	M12x215L
	電磁弁＋3	M12x305L

※ ダブルリリーフバルブを使用する場合はボルト長さが異なります。
積層する場合は 60mm を加算してください。

● 電磁弁と組合せて使用する制御バルブ数によって、ボルトの長さが決まります。
● 取付ボルトは六角穴付ボルト M12xP1.75(強度区分 12.9)です。ボルトは販売しておりませんので、最寄の工具店で購入して下さい。