可搬式小型電動油圧ポンプ(アルミ)

70MPa
AC100V／0.45kW
有効約 2ℓ／4ℓ

▲ PE1700-VDPJ

特長

- 軽量、小型で現場への持ち運びが簡単にできます。
- 単相100V電源対応なので現場を選びません。
- 作業の効率化と省エネルギー化を重視した、高･低圧自動2段切換えポンプです。
- 特殊2段プランジャポンプと、このクラス初のアンロードバルブの採用により、低圧7MPaまで2.5ℓ/minの吐出量を実現します。
- 小型積層型バルブなどアクセサリ類が豊富に用意されていて、さまざまな用途に対応できます。

寸法

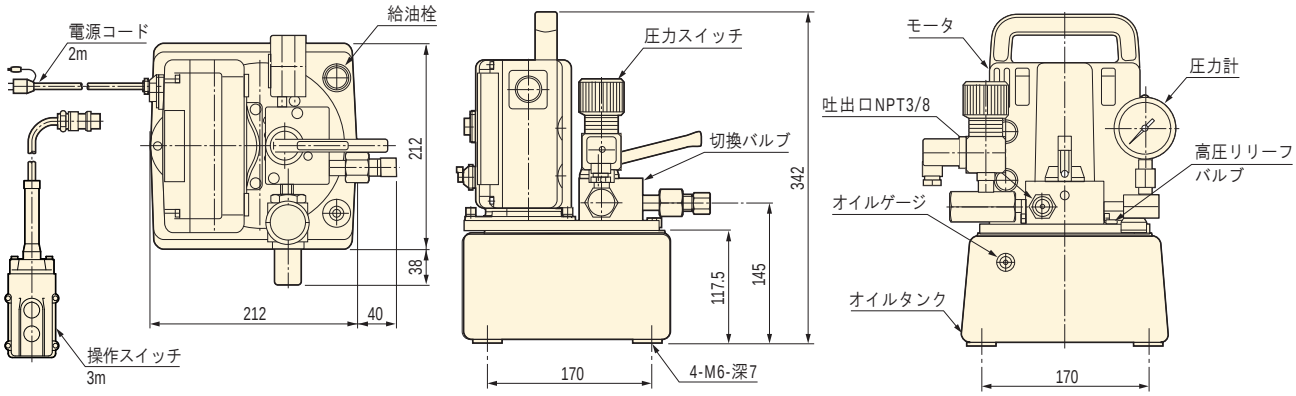

ポンプ共通仕様・型式仕様

▼共通仕様

型式	モータ(50/60Hz)整流子				ポンプ				タンク油量		最大
	絶縁種別 型式	電圧(V) (相数)	定格出力 (kW)	最大電流 (A)	最高使用圧力MPa		吐出量 (ℓ/min)		油量 (ℓ)	有効油量 (ℓ)	作動音 (dBA)
					高圧	低圧	高圧	低圧			
PE1700	E種 整流子型	100 V ※1 (単相)	0.45	9.5	70	7	0.35	2.5	3.0 (5.0)※2	2.0 (4.0)※2	80

※1 電圧200V・220V(リモコン：12V)単相仕様も供給可能ですので別途お問合せください。
※2 タンク容量が多い5.0ℓタイプもあります。注文時には型式末尾に“5”を付けてください。

▼型式仕様

型　式	適用シリンダ	バルブ	機　能	付属品	質量(kg)
PE1700-VM1J	PT取出し	PT取出しブロック	圧力保持付	リモコン、圧力計、圧力スイッチ	15.0
PE1700-VM2J	単動シリンダ	手動2位置2方弁 ノーマルクローズ	圧力保持付	リモコン、圧力計、圧力スイッチ	16.1
PE1700-VM4J	複動シリンダ	手動3位置4方弁 ノーマルクローズ	圧力保持付	リモコン、圧力計、圧力スイッチ	18.0
PE1700-HWCJ	単動シリンダ	電磁2位置2方弁 ノーマルオープン	圧力保持無し	リモコン、圧力計	17.0
PE1700-HWOJ	単動シリンダ	電磁2位置2方弁 ノーマルクローズ	圧力保持付	リモコン、圧力計、圧力スイッチ	17.3
PE1700-VDAJ	複動シリンダ	電磁3位置4方弁 Aポートブロック	シリンダ停止	リモコン、圧力計	18.8
PE1700-VDOJ	複動シリンダ	電磁3位置4方弁 オールポートオープン	圧力保持無し	リモコン、圧力計	18.8
PE1700-VDRJ	複動シリンダ	電磁3位置4方弁 オールポートオープン	圧力保持無し	リモコン、圧力計、ダブルリリーフ弁	20.2
PE1700-VDPJ	複動シリンダ	電磁3位置4方弁 オールポートオープン	圧力保持付	リモコン、圧力計、圧力スイッチ、SPC弁	20.4
PE1700-VD1J	複動シリンダ	電磁3位置4方弁 オールポートオープン	圧力保持付	リモコン、圧力計、圧力スイッチ、DPC弁	20.4

(注) 圧力スイッチ付きは圧力を一定に保ったり、決められた力を繰り返す作業が可能。

可搬式小型電動油圧ポンプ(アルミ)

70MPa
AC100V ／ 0.45kW
有効約 2ℓ／ 4ℓ

油圧回路／電気回路図

▼PE1700-VM1J
PT取出し

▼油圧回路図 ▼電気回路図

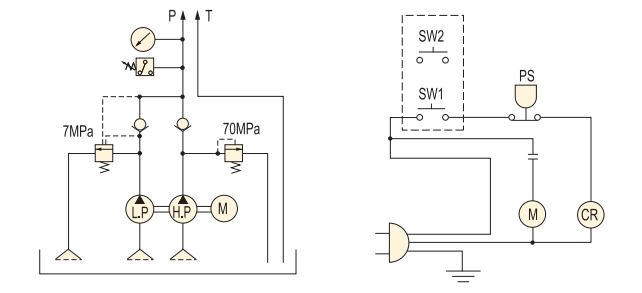

▼PE1700-VM2J
単動シリンダ

▼油圧回路図 ▼電気回路図

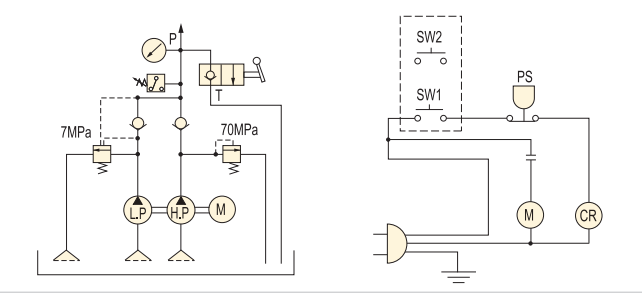

▼PE1700-VM4J
複動シリンダ

▼油圧回路図 ▼電気回路図

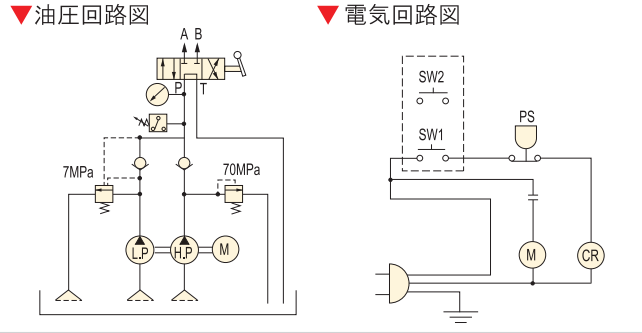

▼PE1700-HWCJ
単動シリンダ

▼油圧回路図 ▼電気回路図

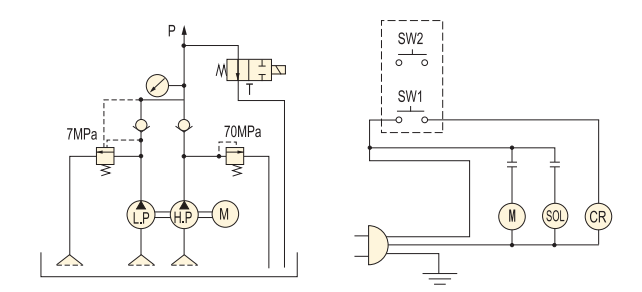

▼PE1700-HWOJ
単動シリンダ

▼油圧回路図 ▼電気回路図

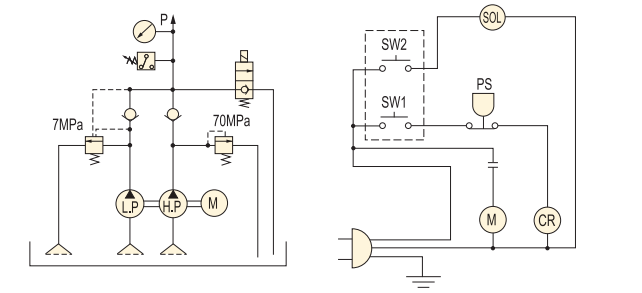

可搬式小型電動油圧ポンプ(アルミ)

70MPa
AC100V／0.45kW
有効約 2ℓ／4ℓ

油圧回路／電気回路図

▼PE1700-VDAJ
複動シリンダ

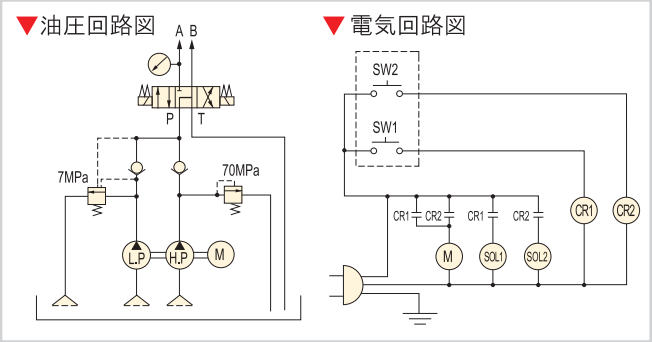

▼PE1700-VDOJ
複動シリンダ

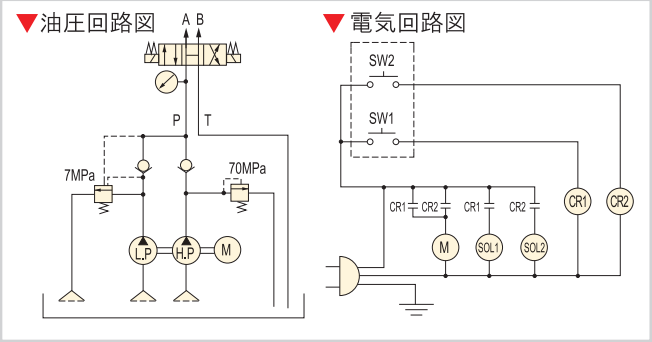

▼PE1700-VDRJ
複動シリンダ

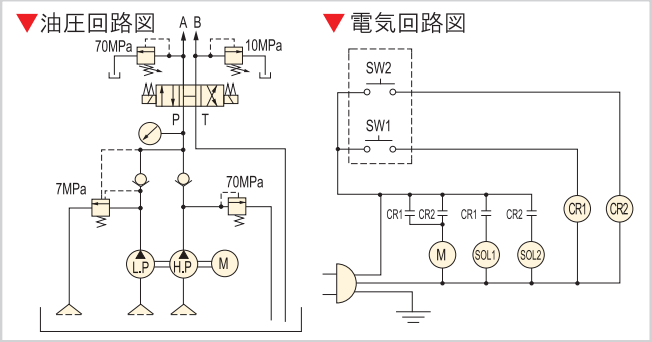

▼PE1700-VDPJ
複動シリンダ

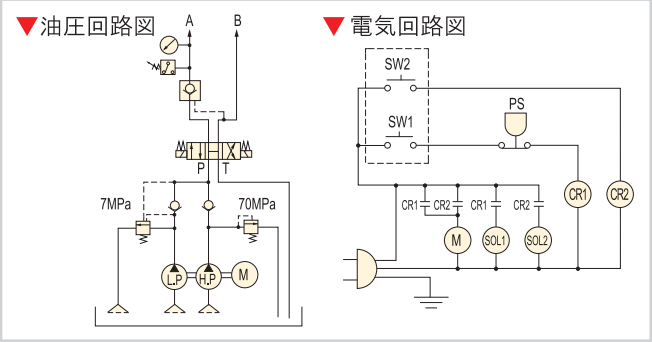
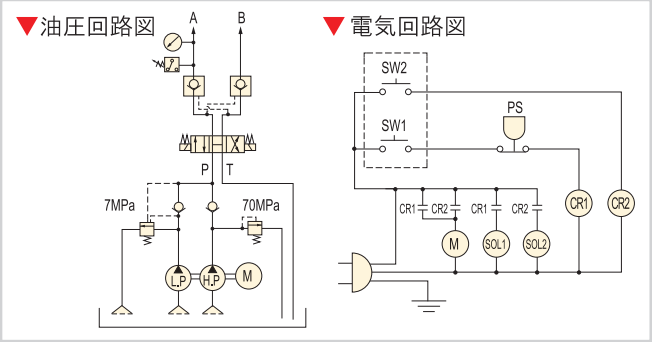
▼PE1700-VD1J
複動シリンダ