上フランジプルクランプシリンダ

35MPa
2.6kN－43.4kN
単動／複動

特長

- シリンダ内部にガイドがあるロッドレスシリンダです。
- 上部のフランジ部にOリングを使うマニホールド接続（配管レス）と外部配管接続が選択できます。
- 取付高さが最小になるように設計されたシリンダは限られたスペースに最適です。
- プランジャの先端にアタッチメント固定用のメスネジが付いています。
- シリンダはフランジ面を 4 本のボルト（機種により 3 本）で簡単に固定できます。
- 両天秤型のアームを取り付けて 2 点クランプも可能です。

▼ エナパック上部フランジタイプ引きシリンダが、ガンブローチ製造治具に使用されています。

▼ 仕様表

型式	クランプ力 35MPa時 (kN)		ストローク (mm)	シリンダ受圧面積 (cm²)		必要油量 (cm³)	
	引	押		引	押	引	押
単動型							
PUSS-22	2.6	—	16.5	0.77	—	1.27	—
PUSS-52	5.6	—	22.5	1.81	—	4.07	—
PUSS-121	13.3	—	28.5	4.06	—	11.57	—
複動型							
PUSD-22	2.7	5.4	16.5	0.77	1.55	1.27	2.56
PUSD-52	6.3	13.3	22.5	1.81	3.81	4.07	8.57
PUSD-92	11.1	28.2	22.0	3.16	8.06	6.95	17.73
PUSD-121	14.2	27.8	28.5	4.06	7.94	11.57	22.63
PUSD-352	43.4	83.1	30.0	12.39	23.74	37.17	71.22

注：SAE ポート接続の商品型式をご注文される場合にはエナパックへお問い合わせ下さい。
単動型引きシリンダの引き側クランプ力はシリンダ戻し用スプリング力だけ減少します。

▼ 取付寸法図 (mm)

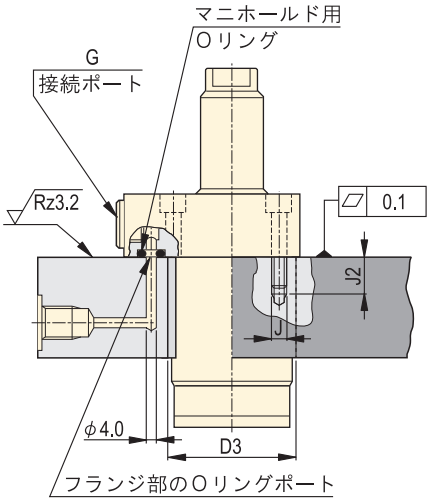

- 上部フランジタイプの引きシリンダは、シリンダの取付けフランジを油圧オイル接続用マニホールドとして設計されています。
- Gネジ（PF/BSPP）または SAE の配管接続とフランジ部分にマニホールド接続ができるOリングポートが加工されています。

▼ 取付寸法表 (mm)

型式	取付穴 φD3±0.3	固定用ネジサイズ J	最小深さ J2	※マニホルド用Oリング	
				航空機用呼び称	内径×線径
PUS*-22	28.5	M5	16.5	568-010	—
PUS*-52	35.5	M6	16.5	568-011	—
PUS*-92	49.0	M6	15.0	—	4.32X3.53
PUS*-121	49.0	0.312-24 UNF	20.3	568-011	—
PUS*-352	78.0	M10	18.8	—	4.32X3.53

※Oリング材質：ポリウレタン , 92 デュロメータ（Oリングはシリンダに付属しています。）

⚠ 重要

- 単動シリンダをスムーズに作動させるために、マニホールド押し側ポートからエア抜きをして下さい。
- シリンダを損傷させる恐れのある加工用冷却剤や加工屑がエアベントを経由して吸入されるリスクがある場合、エアベントポートにパイプを取り付けて、パイプのもう一方の端を吸入の恐れのない場所へ移動させ、加工用冷却剤や加工屑からシリンダを防護して下さい。

上フランジプルクランプシリンダ

35MPa
2.6kN − 43.4kN
単動／複動

▼寸法図

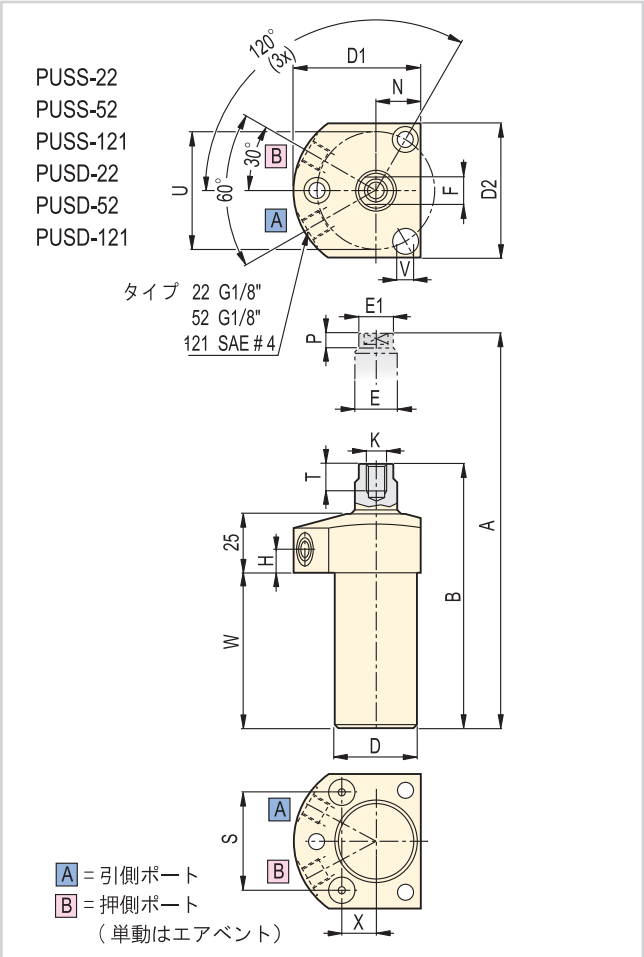

▼寸法図

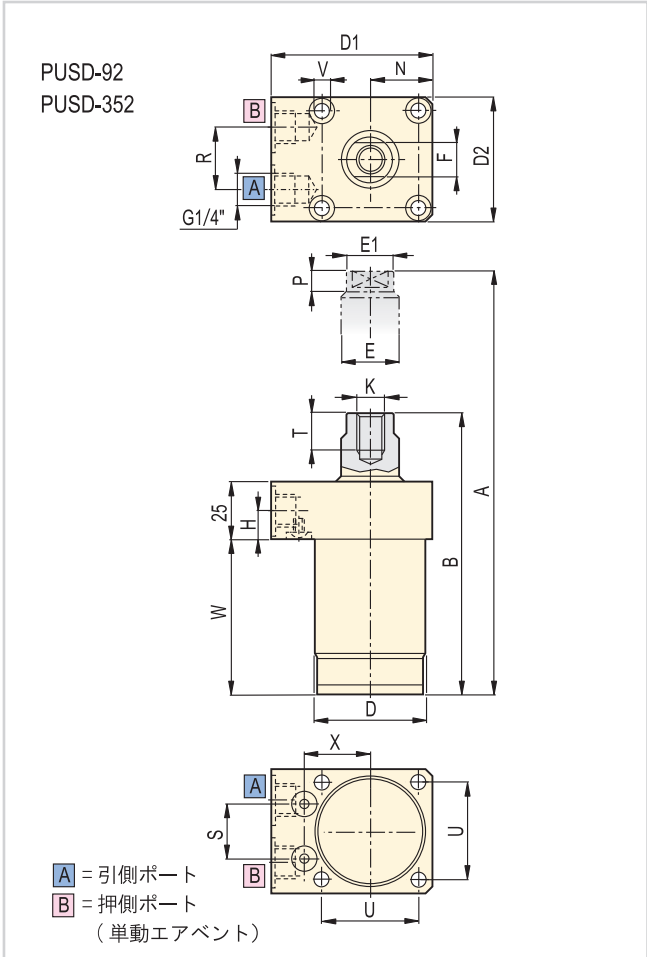

型式	A	B	D	D1	D2	E (φ)	E1 (φ)	F	G1 (φ)	H	K
単動型	寸法 (mm)										
PUSS-22	107	90.5	28	47.2	45.0	10.0	8	7.1	9.4	11	M5X0.8
PUSS-52	129	106.5	35	54.1	57.2	16.0	15	13.2	11.2	10	M8X1.25
PUSS-121	160	131.5	48	66.8	73.2	22.0	21	17.3	11.2	10	0.500-20 UNF
複動型	寸法 (mm)										
PUSD-22	107	90.5	28	47.2	45.0	10.0	8	7.1	9.4	11	M5X0.8
PUSD-52	129	106.5	35	54.1	57.2	16.0	15	13.2	11.2	10	M8X1.25
PUSD-92	130	108	48	70.1	53.8	25.0	24	18.0	11.2	13	M10X1.5
PUSD-121	160	131.5	48	66.8	73.2	22.0	21	17.3	11.2	10	0.500-20 UNF
PUSD-352	196	166	77	100.1	88.9	38.0	36	28.4	11.2	13	M16X2

型式	N	P	R	S	T	U (φ)	V (φ)	X	W	質量 (kg)
単動型	寸法 (mm)									
PUSS-22	15.5	5	—	21.0	8.0	40.1	5.7	18.1	53.1	0.5
PUSS-52	19.1	6	—	41.0	16.0	50.0	6.8	14.3	66.0	1.1
PUSS-121	25.4	10	—	52.4	19.0	63.5	8.8	18.4	85.9	1.6
複動型	寸法 (mm)									
PUSD-22	15.5	5	—	21.0	8.0	40.1	5.7	18.1	53.1	0.5
PUSD-52	19.1	6	—	41.0	16.0	50.0	6.8	14.3	66.0	1.1
PUSD-92	26.9	10	26	23.6	16.0	41.9	6.9	28.7	68.1	2.0
PUSD-121	25.4	10	—	52.4	19.0	63.5	8.8	18.4	85.9	1.6
PUSD-352	44.5	13	25	34.4	31.0	70.1	10.8	41.6	88.4	5.1