単動シリンダ（バネ戻り）

70MPa
45kN－1386kN

▼ RSM-300　▼ RSM-500　▼ RSM-1000

▲ RSM-50N　▲ RSM-100

特長

- 単動スプリング戻り型シリンダです。
- 他のシリンダでは対応できない狭い場所でも使用できるようにシリンダの最短全長が極力小さくデザインされている軽量なシリンダです。
- プランジャ防じんワイパがシリンダ内部の汚染を防ぎます。
- 鋼製プランジャにメッキが施されています。
- メスカプラ CR-400 がシリンダに標準装備されています。（RSM-50N を除く。※1）

注意

- RSM 型シリンダは単動スプリング戻りですが、プランジャを完全に戻すには寸法表の外部からの力が必要です。※2
- シリンダのストロークエンドで油圧をかけないで下さい。
- 重量物持ち上げの際は、必ず硬い平面の上でシリンダ底面全体にて荷重を支えるようにして下さい。

▼ 寸法図　RSM-50N ～ RSM-500

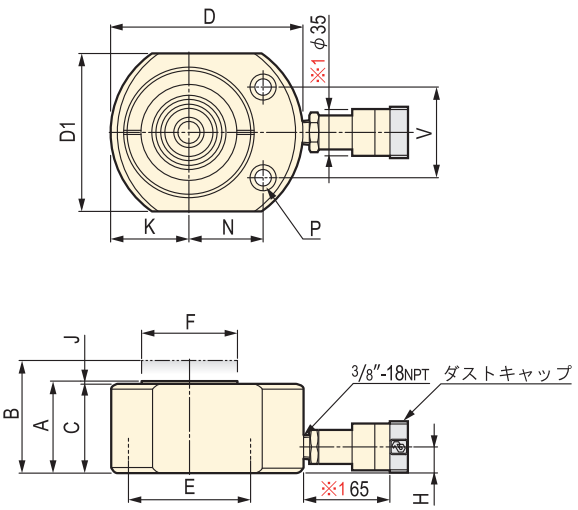

▼ 寸法図　RSM-750 ～ RSM-1500

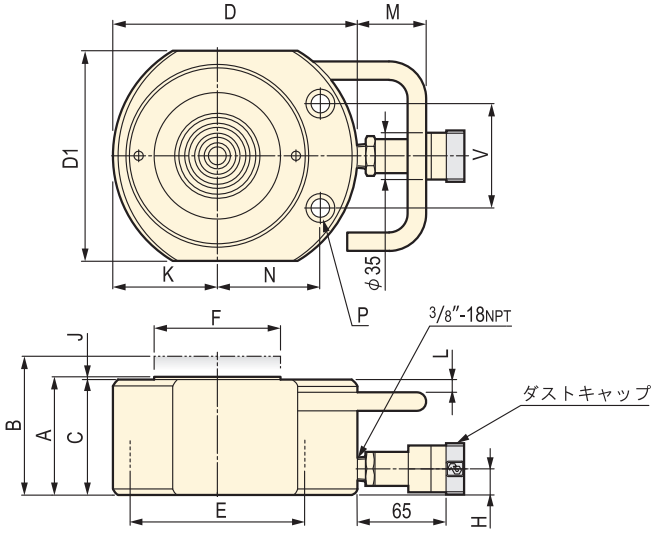

仕様・寸法表

型式	能力 (kN)	ストローク (mm)	受圧面積 (cm²)	必要油量 (cm³)	寸法 (mm) A 最短全長	B 最長全長	C	D	D1	E (φ)	F (φ)	H	J	K	L	M	N	P	V	プランジャを完全に戻すための力 ※2 (N)	質量 (kg)
RSM-50N	45	5.5	6.4	4	33	38.5	32	60	41	28.6	25.4	15.7	1	21	－	－	22	φ5 キリ通し φ8 ザグリ深 4.5	28	50	1.0
RSM-100	101	10.3	14.4	15	43	53.3	42	83	56	42.9	38.1	19.0	1	28	－	－	34	φ7 キリ通し φ11 ザグリ深 8	36	150	1.4
RSM-200	200	10.8	28.6	31	52	62.8	51	102	76	60.3	50.8	19.0	1	40	－	－	40	φ10 キリ通し φ15 ザグリ深 10	49	200	3.1
RSM-300	293	12.7	41.8	53	59	71.7	57	115	95	73.0	63.5	19.0	2	48	－	－	45	φ10 キリ通し φ16 ザグリ深 11	52	300	4.5
RSM-500	435	15.0	62.1	94	67	82.0	65	140	115	88.9	69.8	19.0	2	57	－	－	54	φ11 キリ通し φ19 ザグリ深 12	66	600	6.8
RSM-750	718	15.0	102.6	154	80	95.0	78	166	140	114.3	82.6	19.0	2	70	13	40	67	φ13.5 キリ通し φ21 ザグリ深 14	76	1000	11.3
RSM-1000	888	15.0	126.9	190	86	101.0	84	178	153	127.1	92.0	19.0	2	76	11	43	75	φ13.5 キリ通し φ21 ザグリ深 14	76	1200	14.5
RSM-1500	1386	15.0	198.1	297	101	116.0	99	216	191	158.8	114.3	24.0	2	95	11	46	83	φ13.5 キリ通し φ21 ザグリ深 14	117	2000	26.3

※2 内径φ8mmの1.8mホースを付けてシリンダを完全に戻すために必要な外力です。
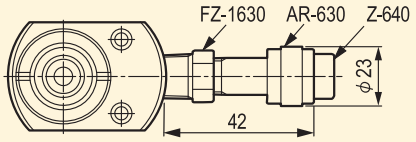
※1 RSM-50N のみメスカプラー（AR-630）ダストキャップ（Z-640）、ブッシング（FZ-1630）が標準装備されています。カプラー詳細は 199 頁を参照して下さい。