コードレス油圧ポンプ(バッテリ式)

70MPa
DC28V／0.38kW
有効約 1ℓ／2ℓ

▼ XC-1401MB

▲ XC-1302SB　▲ XC-1201MB

特長

- 軽量化された本体には、可搬に便利なハンドルと着脱可能なショルダベルトが付属しています。
- 内蔵された完全密封型ブラダタンクは 360° の全方向で使用できます。更に、オイルへの異物の混入が完全にシャットアウトされます。
- 単動、複動シリンダに対応できる機種をラインアップしました。
- 型式 XC-1302SB はペンダントのジョグボタンで昇圧と圧力保持、ダンプボタンで圧力の開放が容易にできます。
- 0.38kW の電動モーターは、強力な DC28V リチウムイオンバッテリーにより、優れた作動スピードと作動時間が得られます。2 個のバッテリが標準装備されており、作業途中のバッテリ切れに対応できます。
- 過酷な環境の現場作業でも、優れた耐久性を持つ高強度グラスファイバーと、強化複合材質をポンプボディーに採用しました。
- 電源コードを必要としないため、現場でのポンプの取り回しが軽快で非常に優れたデザインです。

XC シリーズコードレス油圧ポンプの充電機器とリチウムバッテリ作動特性

① XC-115VC(急速充電器)
28 ボルトバッテリの XC-28V を 1 時間で急速充電できます。

② 1012-600(トランス)
トランス(入力 100VAC ⟶ 出力 115VAC)経由で急速充電器に電気が供給されるため、安全に安定した電圧で充電できます。

③ XC-28V(バッテリ)2 個
28 ボルトの強力なリチウムイオンバッテリです。
バッテリの作動特性は下記を参照してください。使用充電回数や組み合わせツールにより、バッテリの特性は変化します。

RC-104 **型単動シリンダ**
(ストローク 105mm 能力 100kN)で 28 回のジャッキアップをすることができます。

RAR-502 **複動アルミシリンダ**
(ストローク 50mm 能力 496kN)で 8 回のジャッキアップをすることができます。

WHC-750 **型油圧カッタ**
3/8 サイズの鉄筋を 279 回切断できます。

NC-3241 **型油圧ナットカッタ**
強度 8 等級のナットを 44 回割ることができます。

- 電動ポンプが持つハイパワーなモーター駆動と可搬式ハンドポンプの軽量化を兼ね備えたコードレス油圧ポンプです。
- XC コードレス油圧ポンプは CSA と CE の認証対応製品です。

警告 バッテリに充電する際は必ずポンプ型式に含まれているトランス経由で、急速充電器に電源を供給してください。

コードレス油圧ポンプ（バッテリ式）

70MPa
DC28V ／ 0.38kW
有効約 1ℓ／ 2ℓ

XC シリーズコードレス油圧ポンプの説明と寸法図

① 吐出ポート NPT3/8
② 注油口（漏斗を使用のこと）
③ 外部圧力調整口
④ 方向切換弁
⑤ ショルダベルト取付け金具
⑥ ON/OFF スイッチ安全ロック機構
⑦ ポンプ駆動用 ON/OFF スイッチ
⑧ XC-1302SB 用タブレットスイッチ
コード 3m付（図示無し）

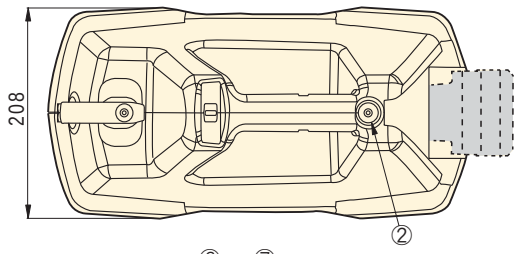

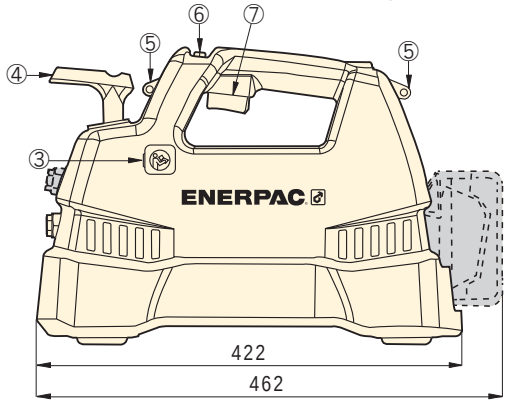

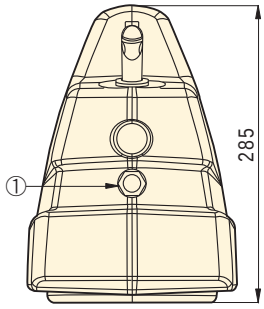

▲ XC-12**MB

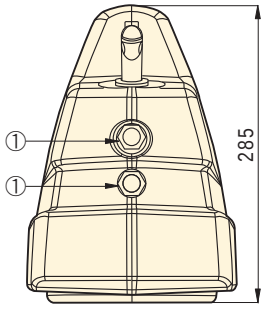

▲ XC-14**MB

▼ 吐出量曲線

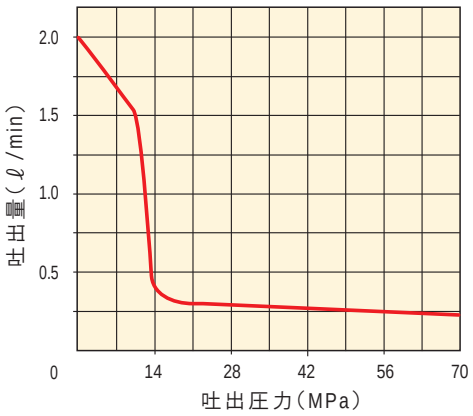

▲ XC シリーズポンプを使用して、油圧ナットカッタでナットを切断しています。

ポンプ仕様表・電気仕様表

型式	適用シリンダ	吐出圧力時の吐出量（ℓ/min）			タンク油量（ℓ）	バルブ名称	充電器電圧（VAC）	質量 ※2（kg）
		無負荷	14MPa	70MPa				
XC-1201MB	単動シリンダ	2.0	0.50	0.25	1.0	2 位置 3 方弁 ※1	115	10
XC-1202MB					2.0			11
XC-1302SB					2.0	ダンプ弁 ※3		11.4
XC-1401MB	複動シリンダ				1.0	3 位置 4 方弁 ※1		10
XC-1402MB					2.0			11

※1 手動切替バルブは圧力を保持することはできません。圧力保持が必要な場合には必ず圧力保持機能を有するシャットオフ弁を別途に追加使用してください。
※2 タンクのオイルを含みます。　※3 前頁の特長を参照してください。

型式 ※	電動モータ		充電器型式 ①	トランス型式 ②	バッテリ型式 ③
	直流電圧（VDC）	（kW）	［入力電圧］	［入力電圧－出力電圧］	［タイプ・出力電圧］数量 2 個
XC-12**MB	28	0.38	XC-115VC［115VAC］	1012-600［100VAC-115VAC］	XC-28V［リチウムイオン・28VDC］
XC-1302SB					
XC-14**MB					

※ XC-****MB シリーズバッテリ式電動油圧ポンプには ① ② ③ ④の製品が含まれています。

▼ 型式 XC-1201MB